FIXATION POIGNÉE D’EXTRÉMITÉ À ANGLE
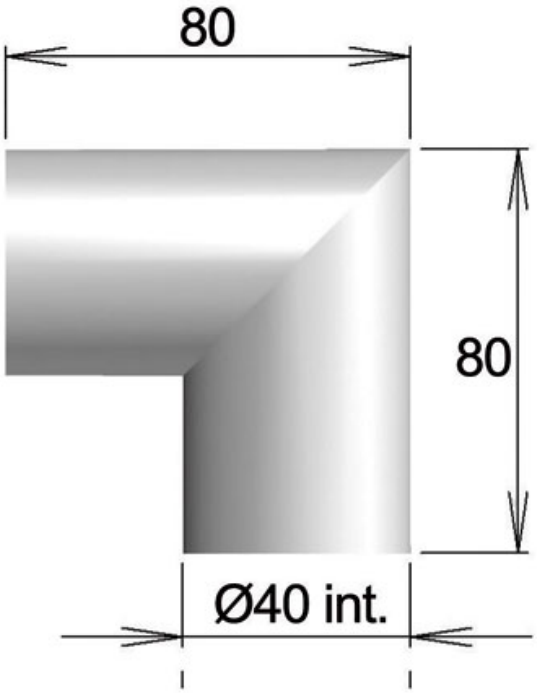
CUIVRINOX