# FIXATION POIGNÉE NON DÉBOUCHANT DROITE
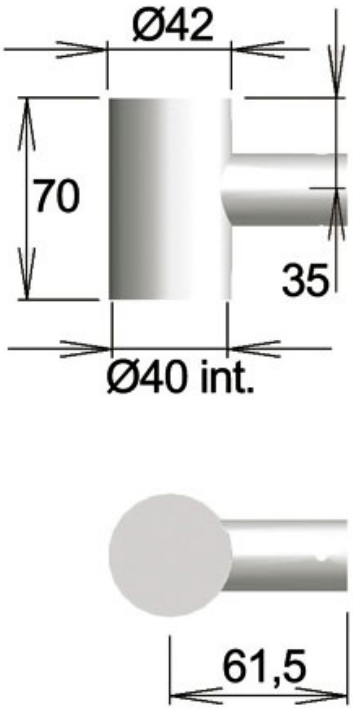
CUIVRINOX