MÈCHE D'AFFLEUREUSE COMBINÉE

LEMAN

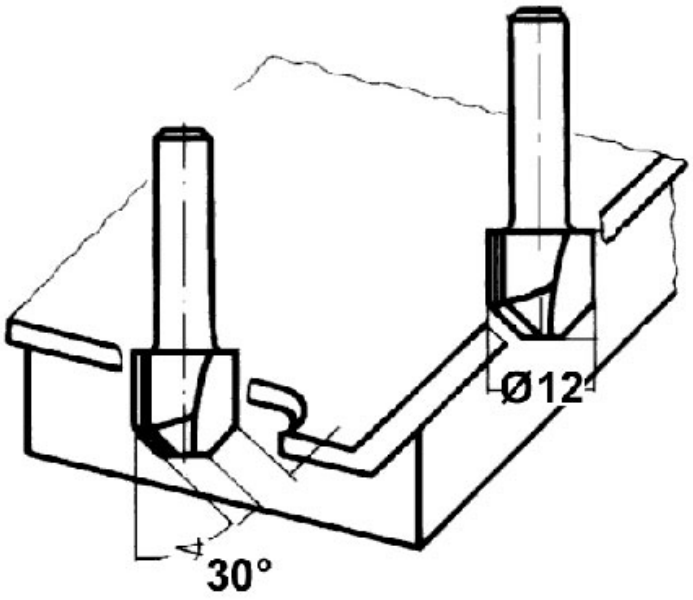

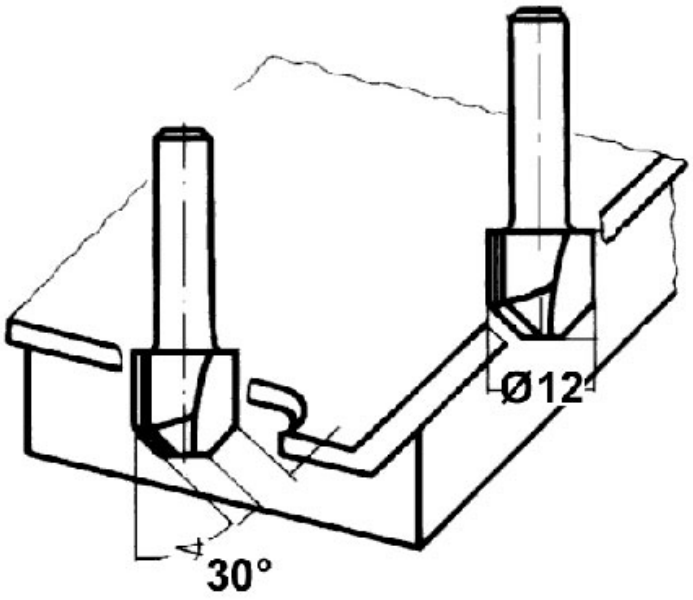
Ø12
30°