GABARIT DE POSE POUR FIXATEUR FCR12

SOFADI

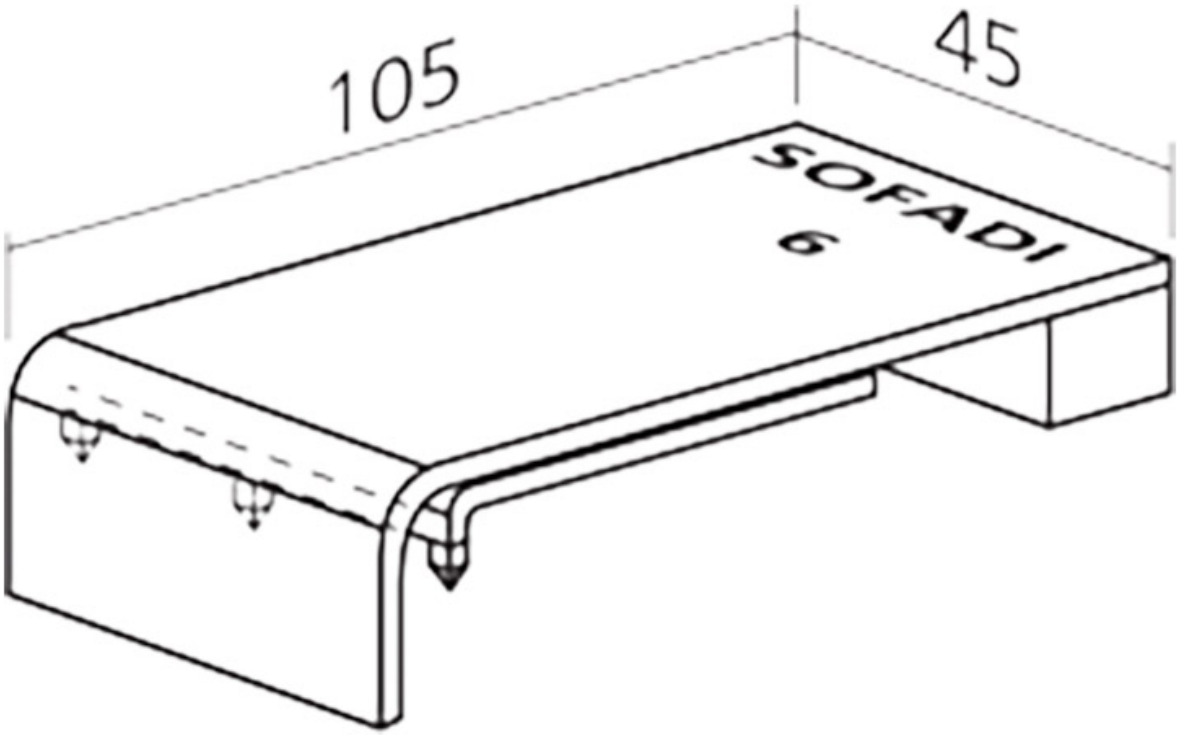

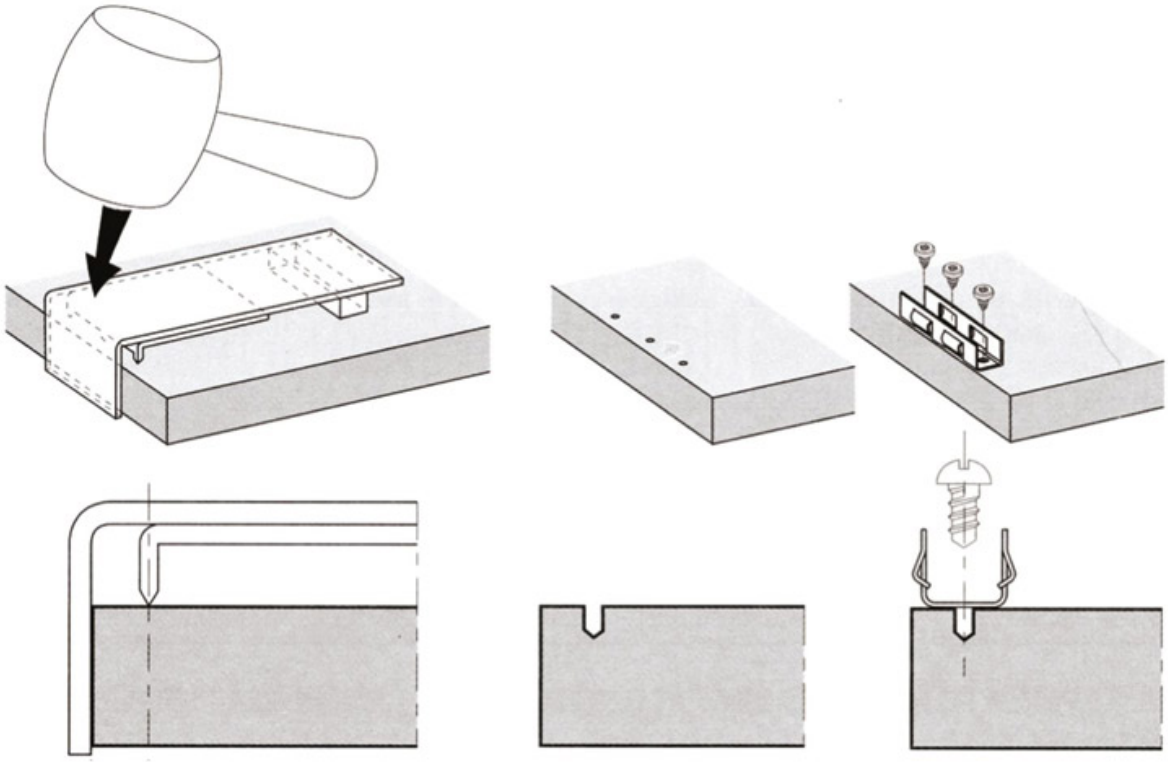

GABARIT DE POSE POUR FIXATEUR FCR12

SOFADI

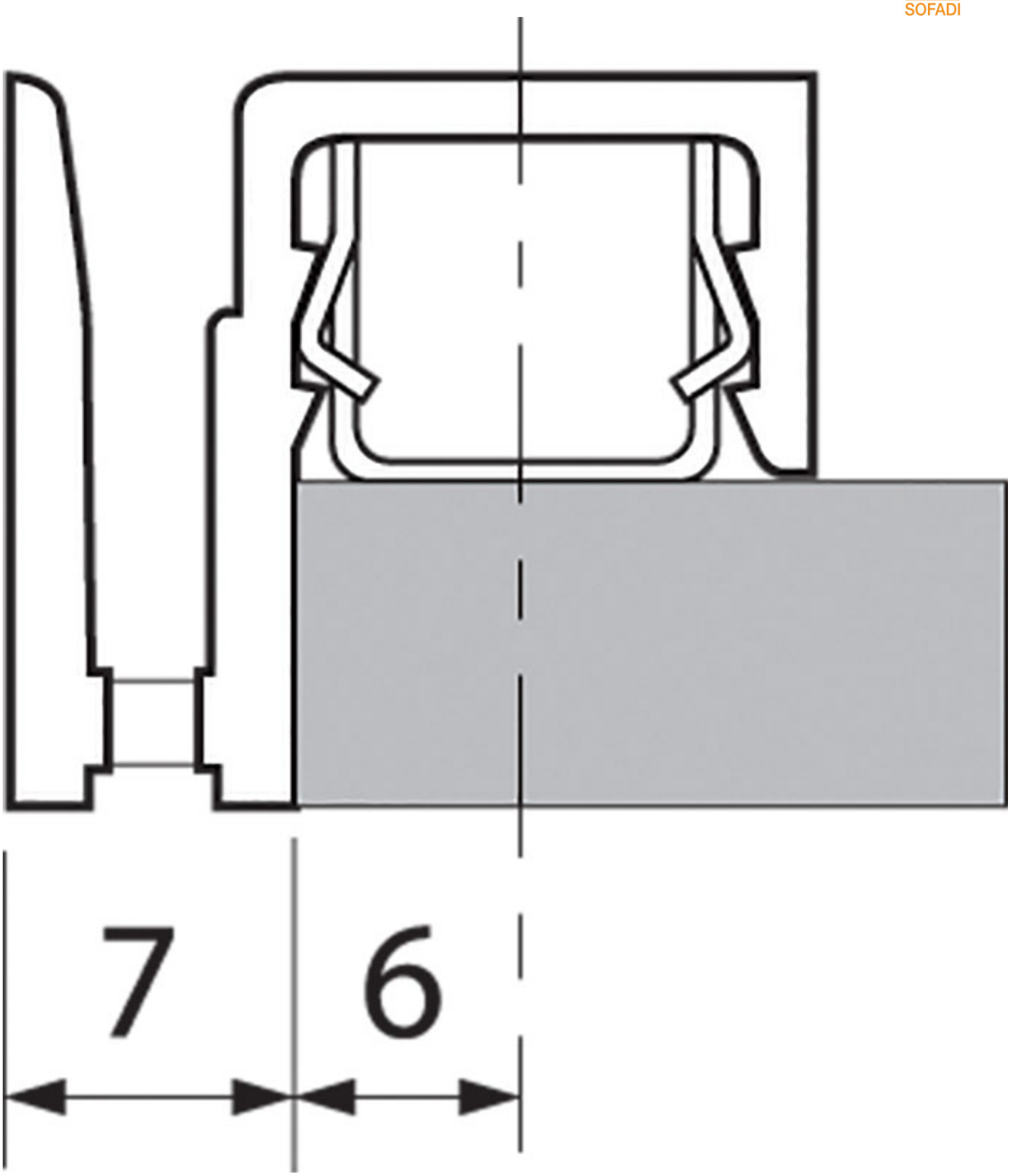

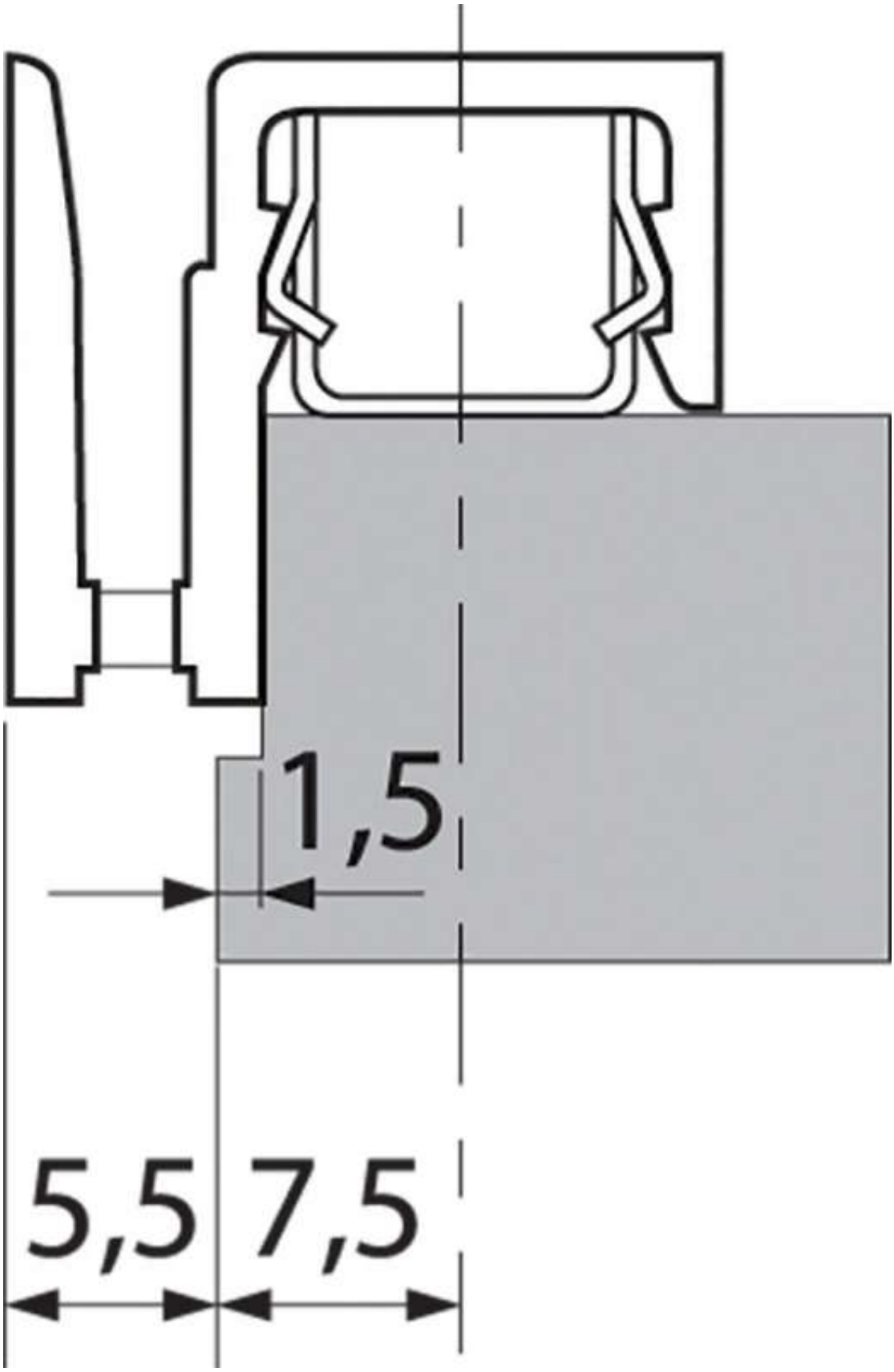
1,5
5,5
7,5