GÂCHE AJUSTABLE À RESSORT POUR SERRURE ÉLECTRONIQUE DE MEUBLE
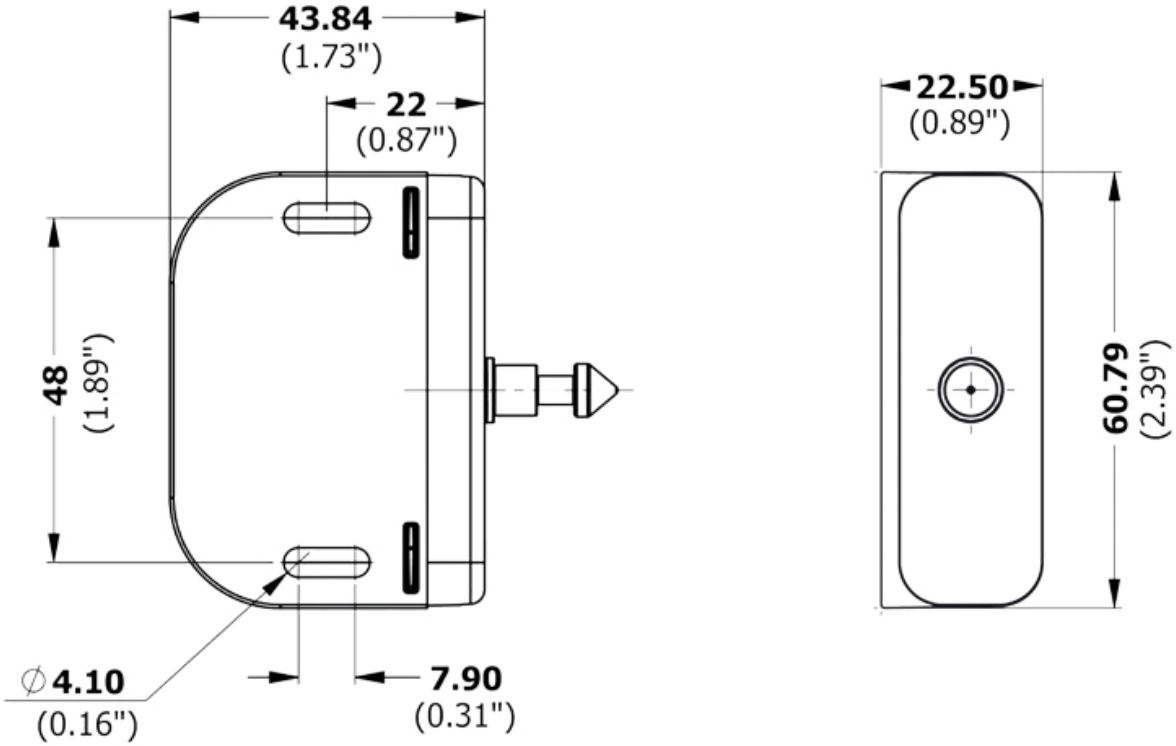
ITAR