GÂCHE ÉLECTRIQUE SYMÉTRIQUE STATIONNAIRE 45A FLEX À PÊNE RÉGLABLE 6-12VOLTS DORCAS
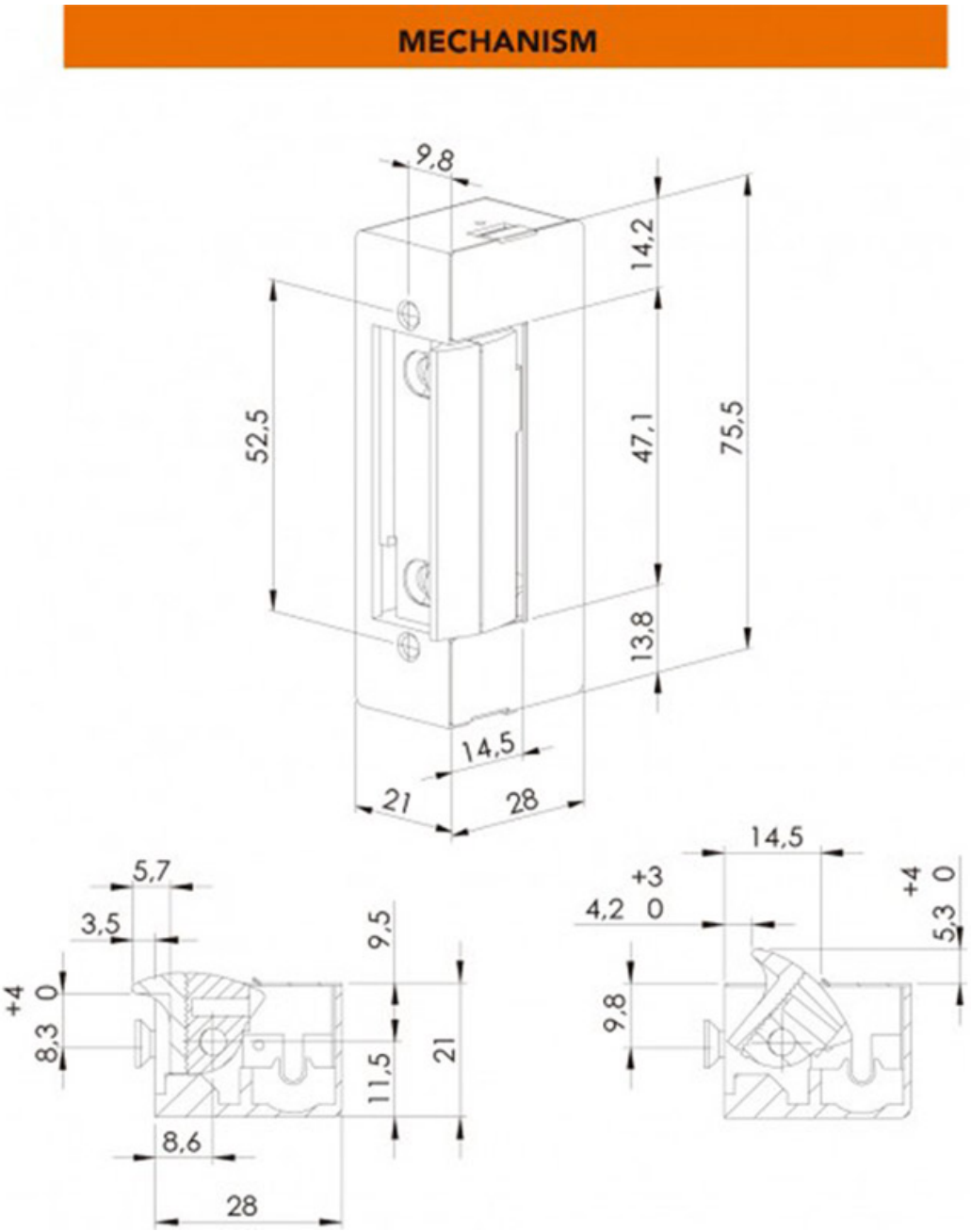
GLS INDUSTRIES