GÂCHE ÉQUERRE
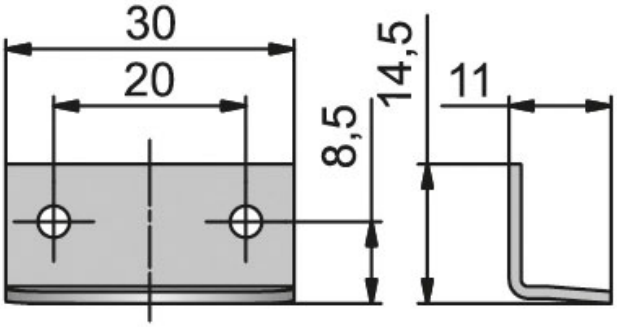
LEHMANN