GALET DE ROULEMENT BAS
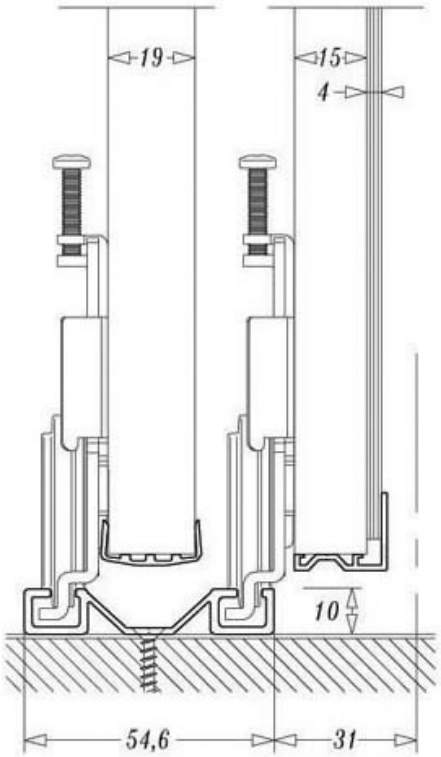
SEED