GARNITURE AVEC FIXATION SUR CHANT

MANTION

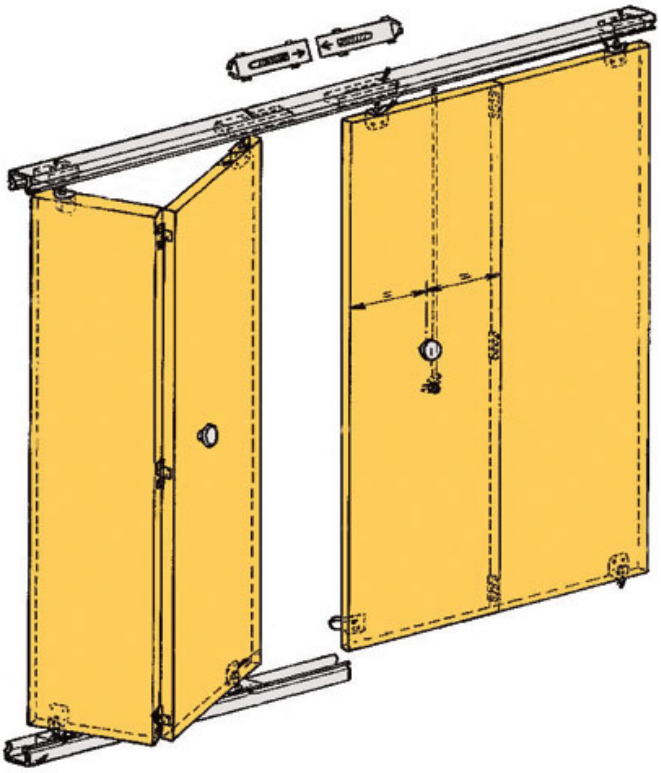

http://www.quincabox.fr/garniture-avec-fixation-sur-chant-p1516

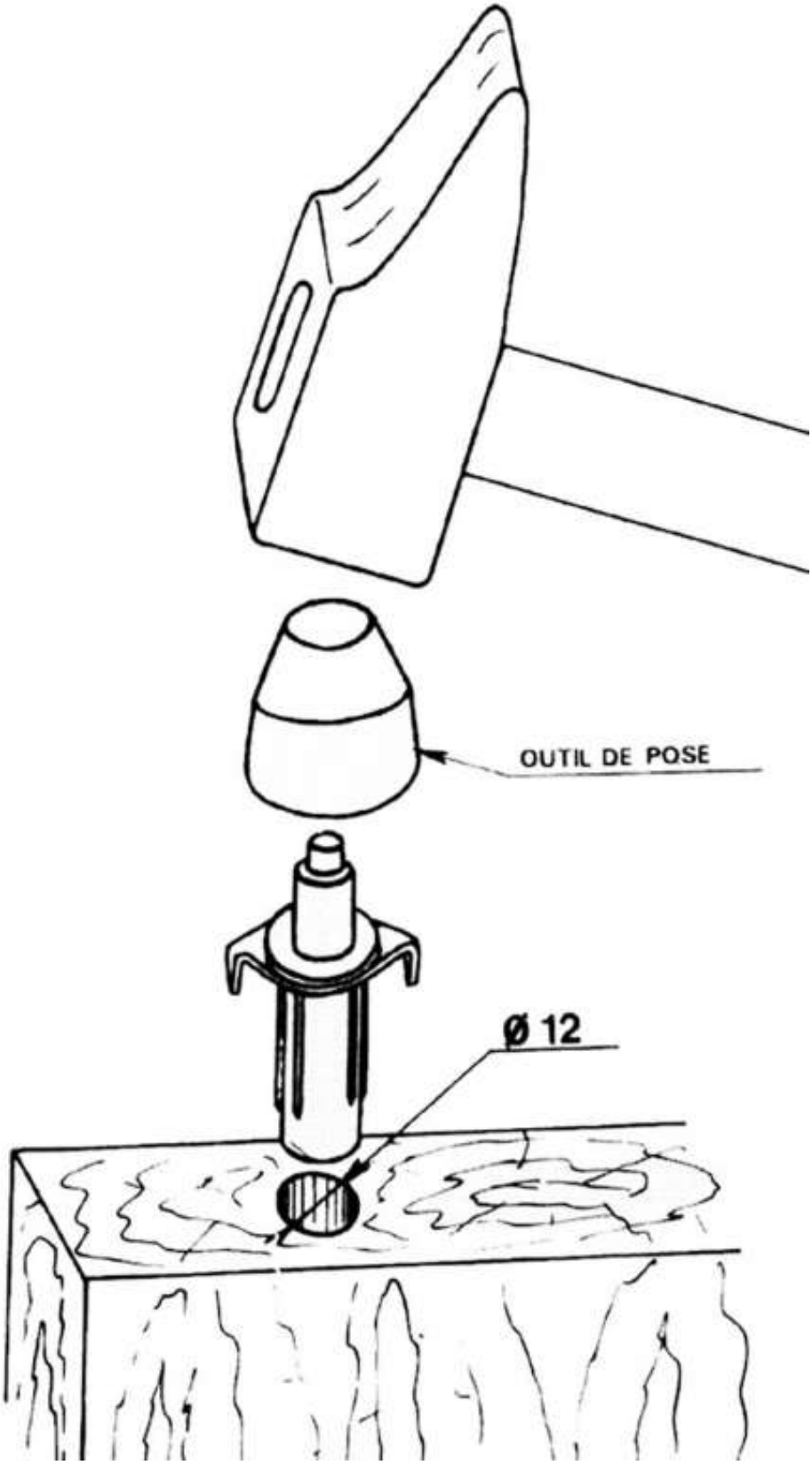
OUTIL DE POSE
Ø 12