GARNITURE PORTA 60

HAWA

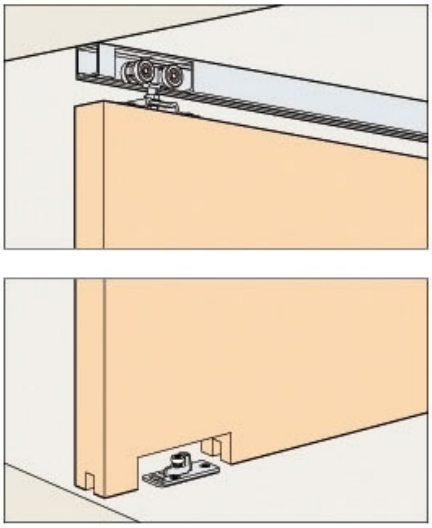

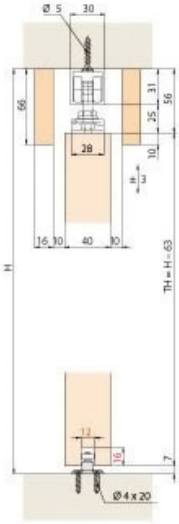

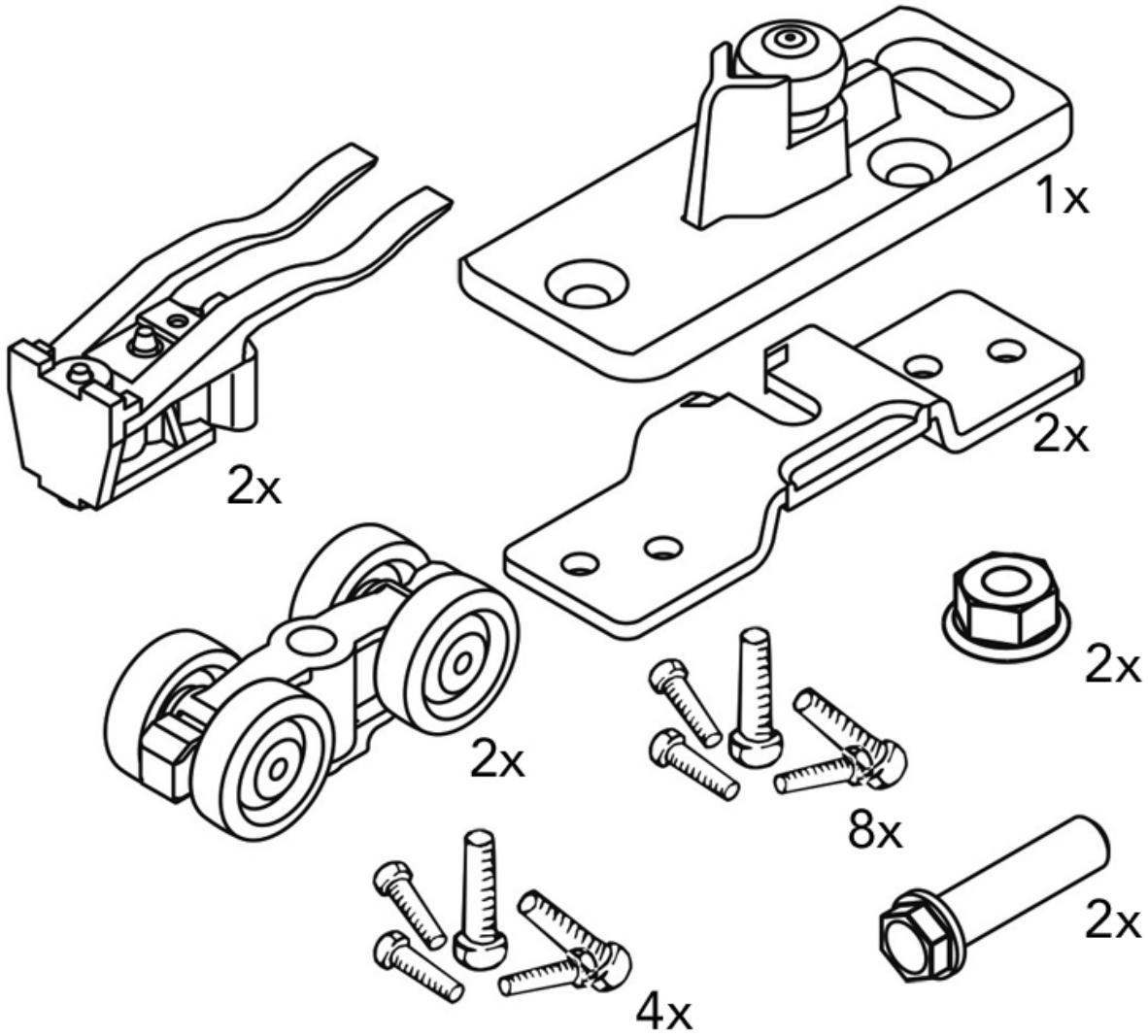
1x
2x
2x
2x
2x
8x
2x
4x

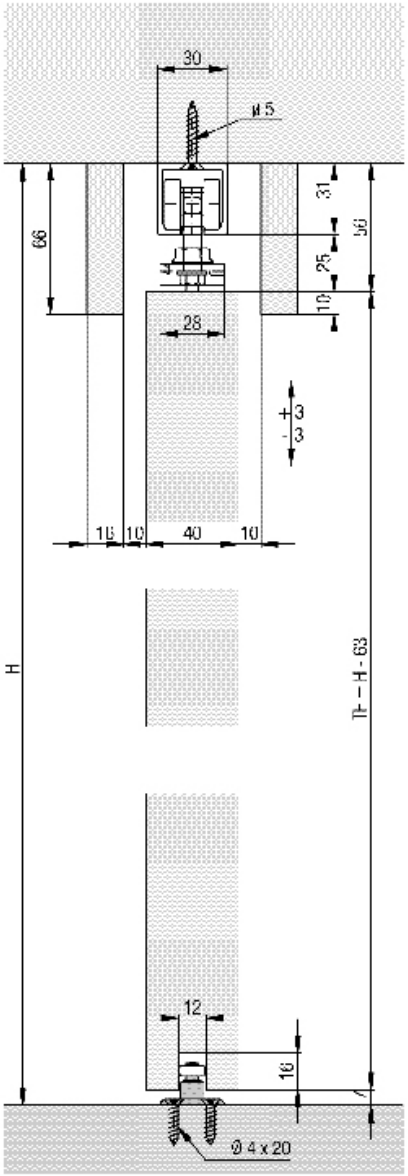
30
ø 5
31
56
66
25
10
28
+3
-3
16
10
40
10
H
Tr – H - 63
12
16
Ø 4 x 20