FERRURE PURO 100/150

HAWA

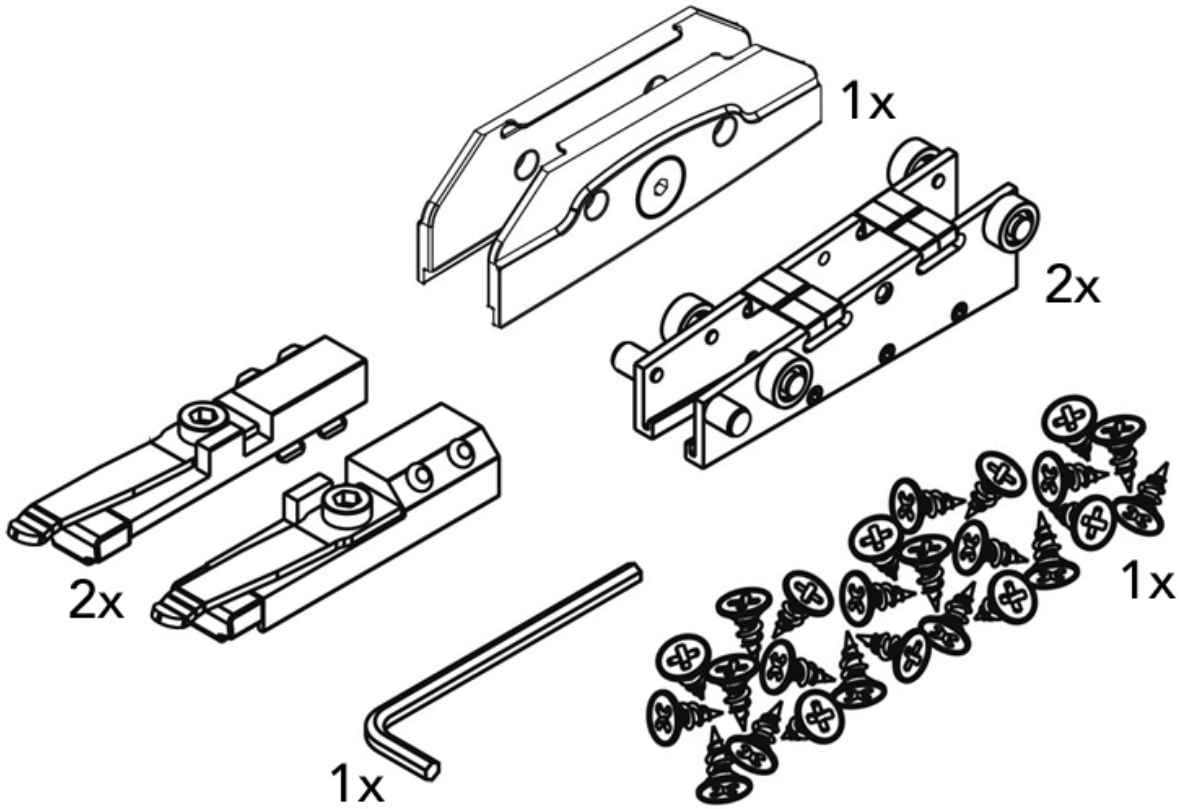

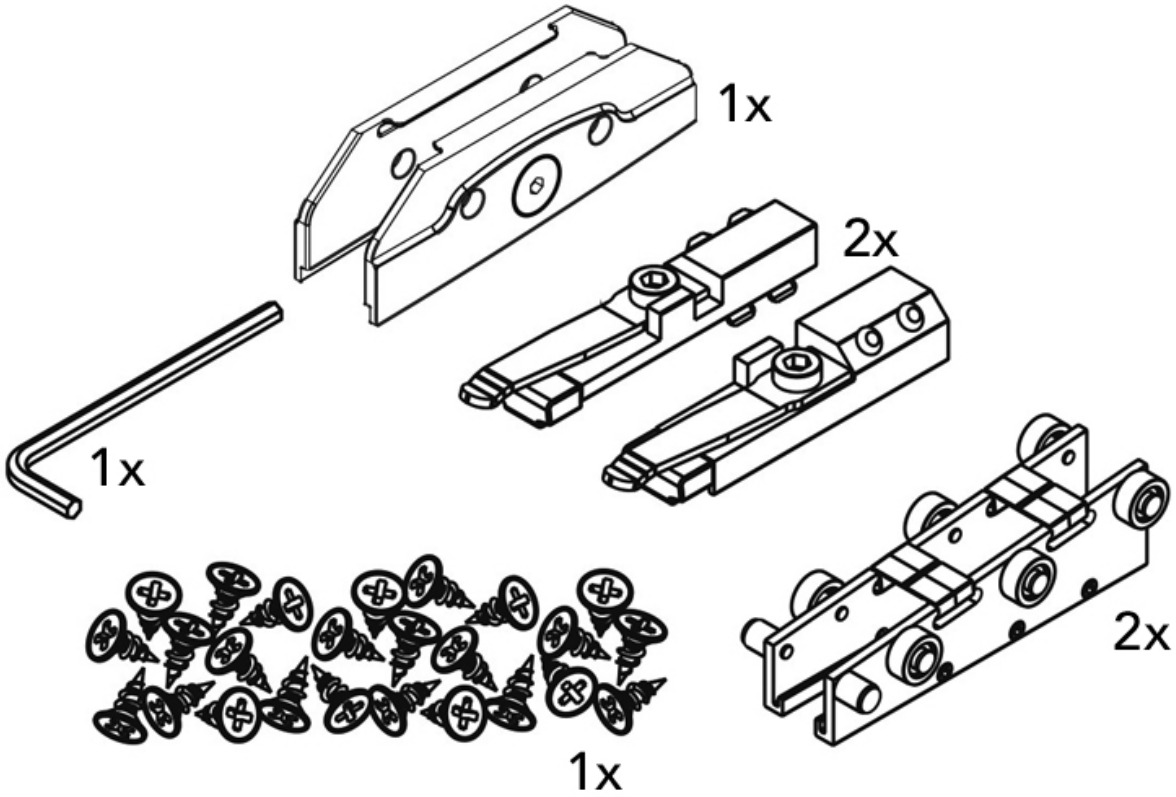
1x
2x
1x
2x
1x

Intégration dans plafond en béton

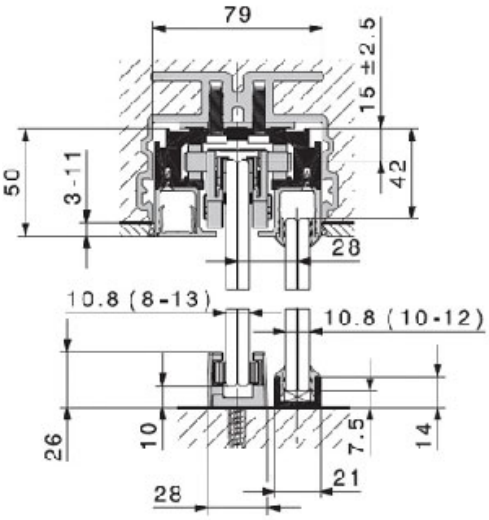

Guide inférieur autoserrant double et vitrage fixe dans profil d'un seul tenant, rapporté au sol.

Rail de roulement rapporté

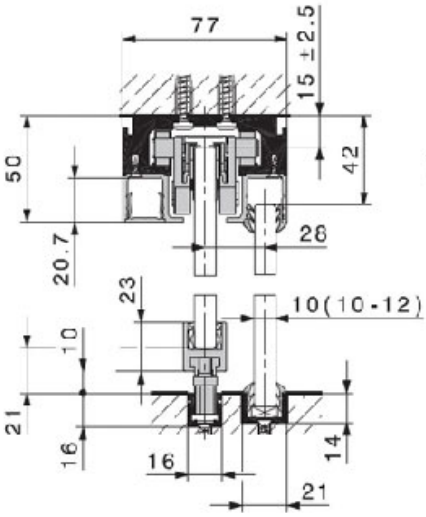

Profil de réception de verre avec guide inférieur autoserrant, guidé sur toute la longueur, et vitrage fixe dans un profil encastré dans le sol.

Intégration dans plafond suspendu avec profils de raccordement

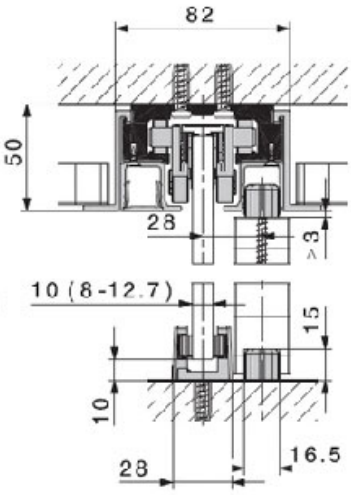

Guide inférieur autoserrant double et pièce fixe en bois ou autre matériau.