HOTTE DÉCORATIVE MURALE SOFT 900
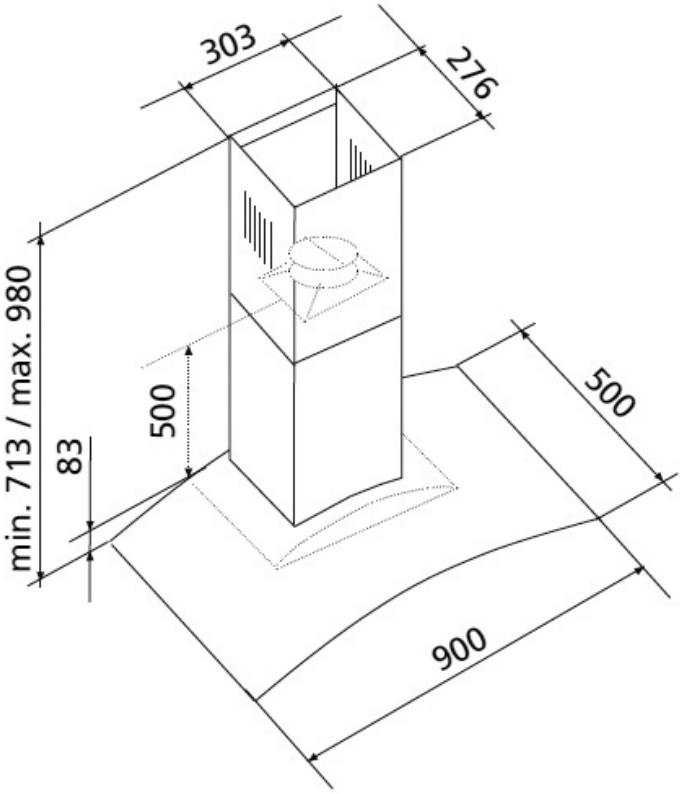
GLEM