INTERRUPTEUR VARIATEUR X-MITTER

HALEMEIER

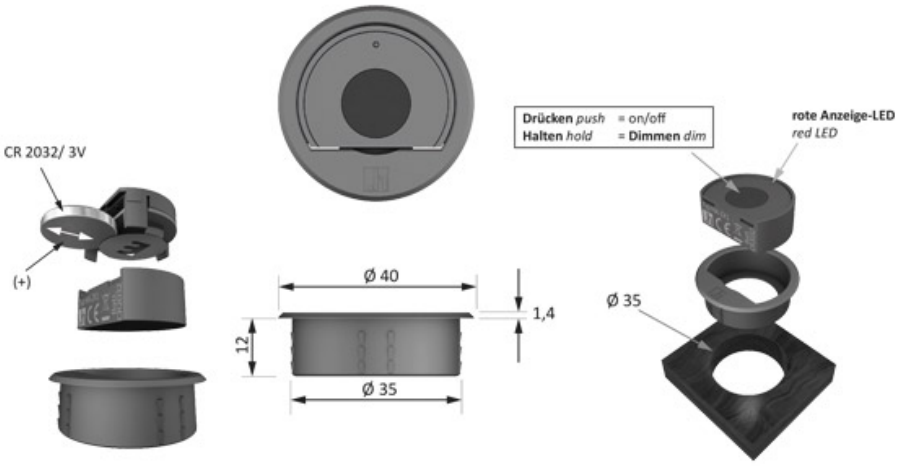

31.108.01 / 31.109.01 **Smartempfänger** *smartreceiver* 12VDC / 24VDC

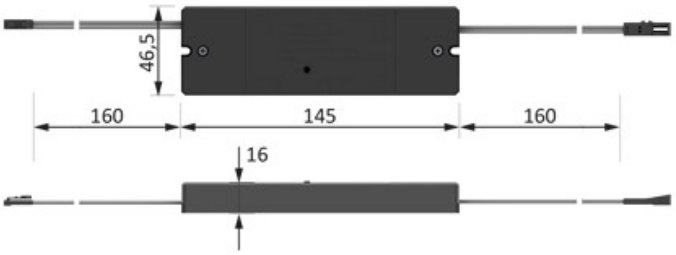
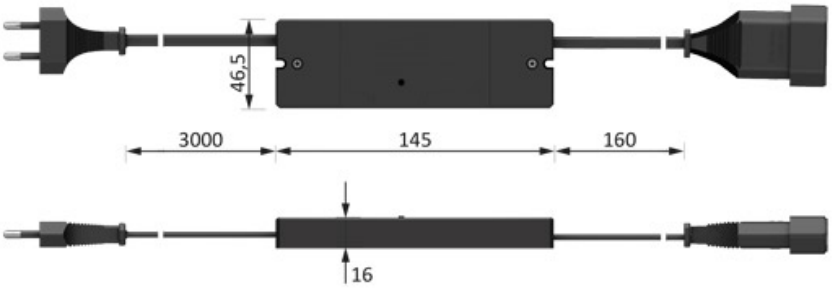
31.110.01 **Smartempfänger** *smartreceiver* 230/240VAC (**keine Dimmfunktion** *no dimming*)