KIT TIROIR HAUTEUR 176 AVEC HABILLAGE DESIGNSIDE VERRE

HETTICH

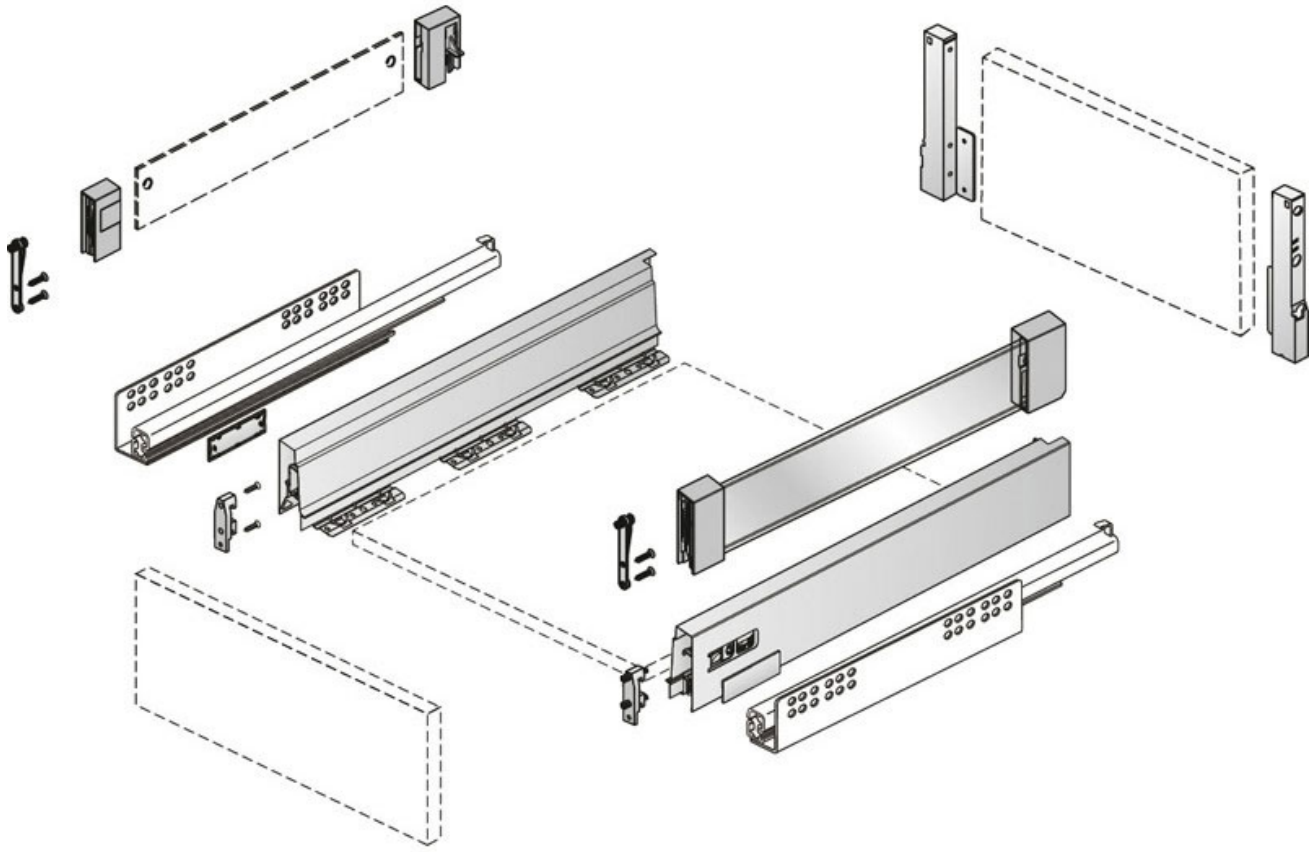

Tel : 02 43 30 41 38 Fax : 02 43 30 26 16 www.quincabox.fr