KIT PROFIL TIROIR D'INSERT AVANTECH YOU INLAY HAUTEUR 187 MM
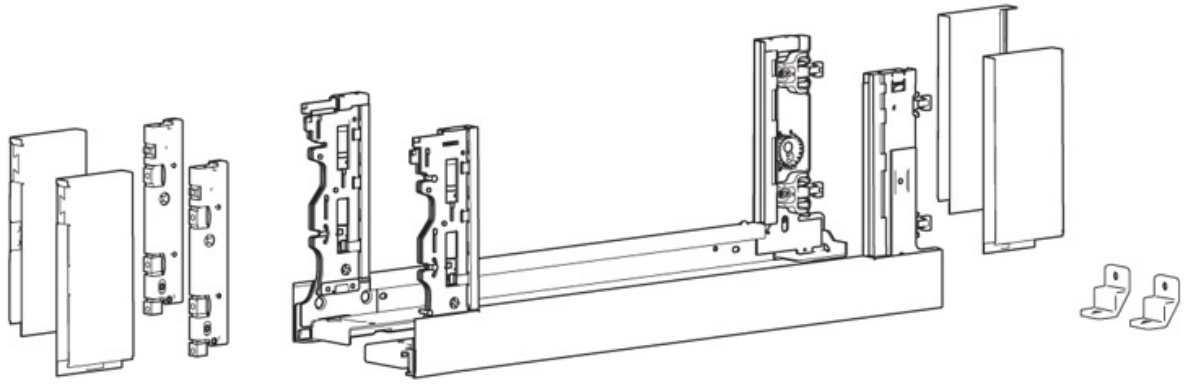
HETTICH