LOQUETEAU MAGNÉTIQUE
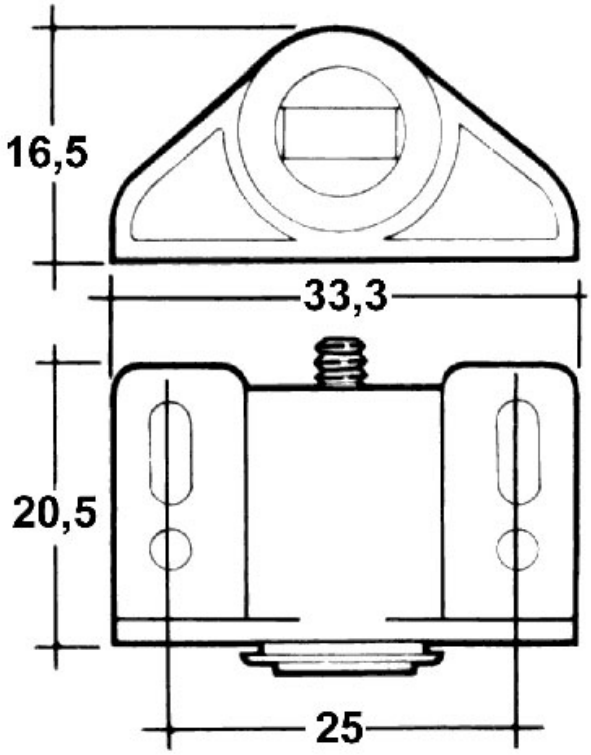
OLORON