MÉCANISME ÉLECTRIQUE DESCENTE VERTICALE POUR MEUBLE HAUT

ITAR

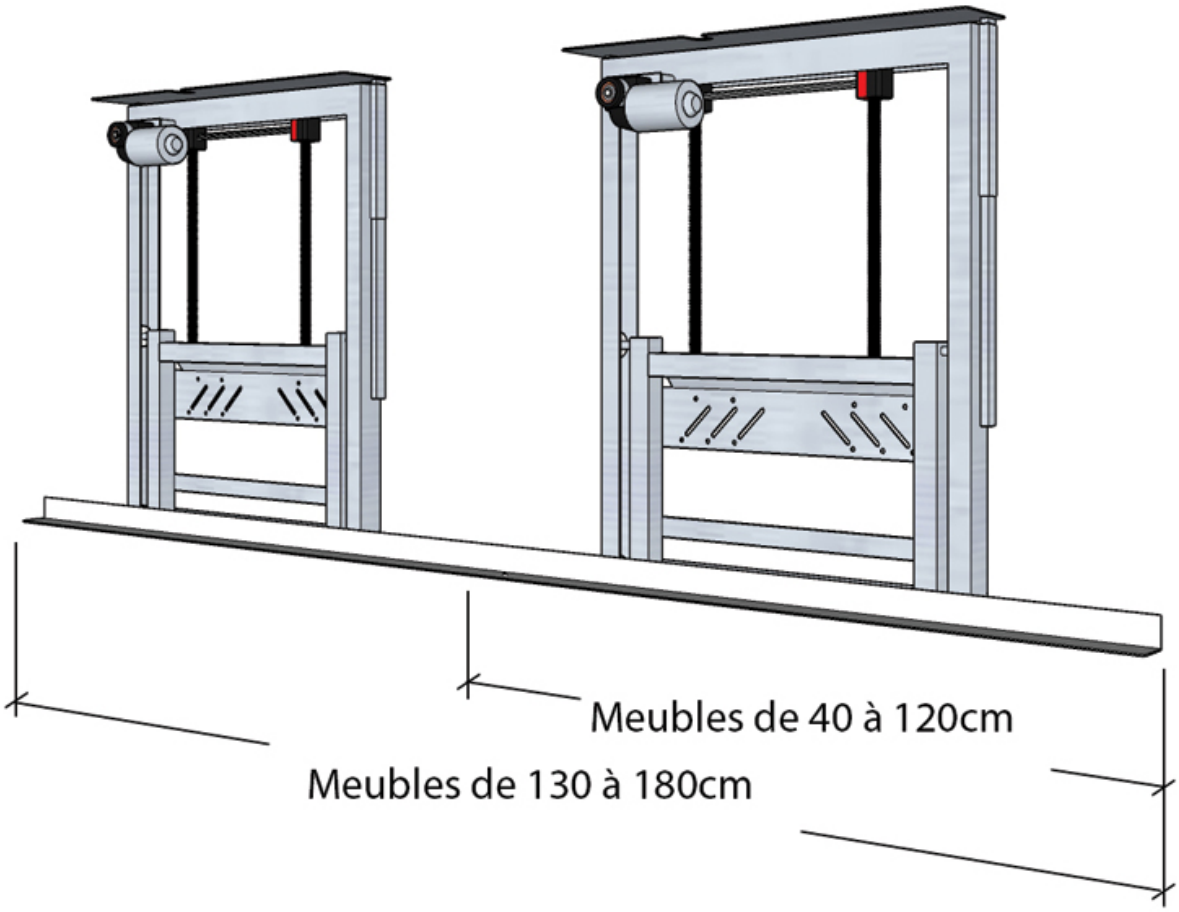

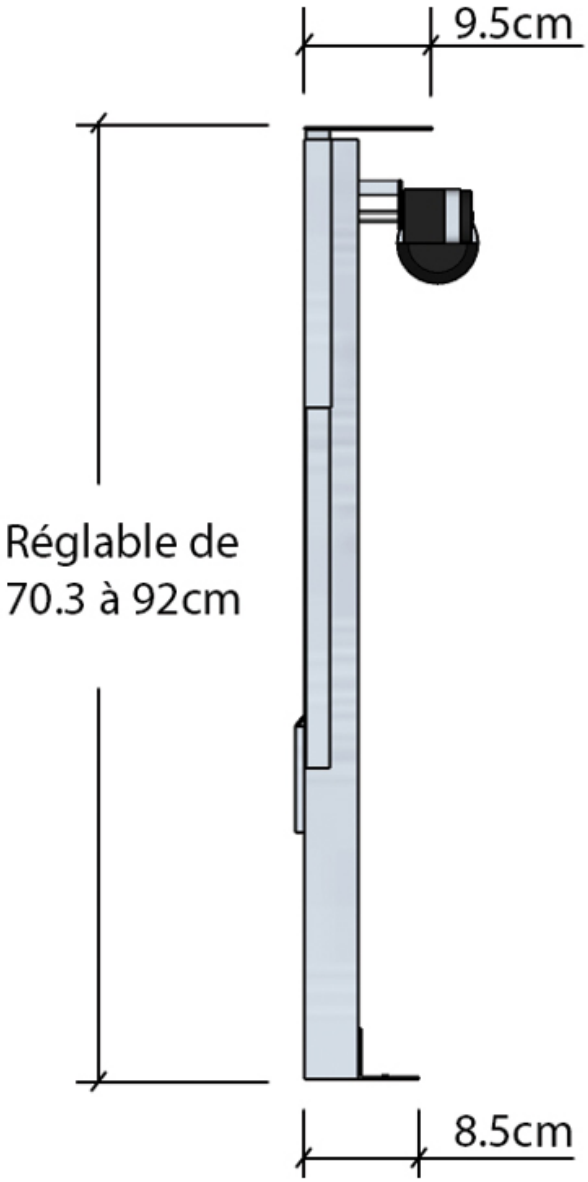
9.5cm
Réglable de
70.3 à 92cm
8.5cm