MINI GÂCHE POUR SERRURE ÉLECTRONIQUE DE MEUBLE
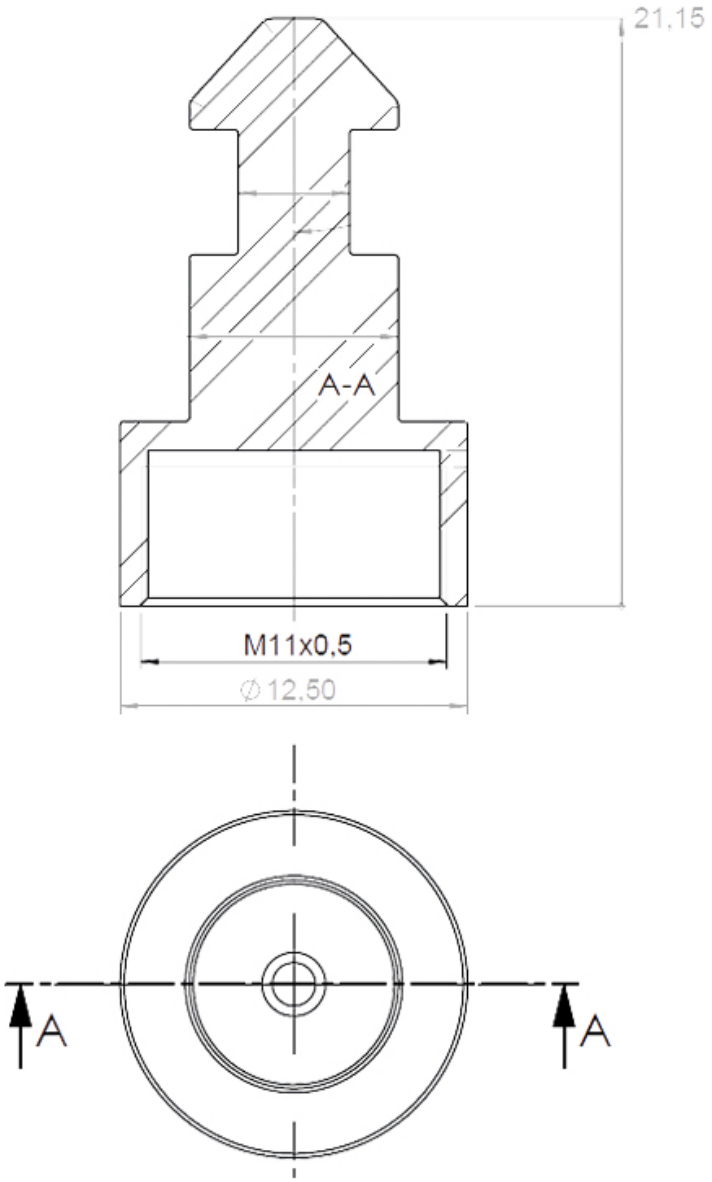
ITAR