MODULES EXTÉRIEURS POUR SERRURES ANTI PANIQUE ALPHA
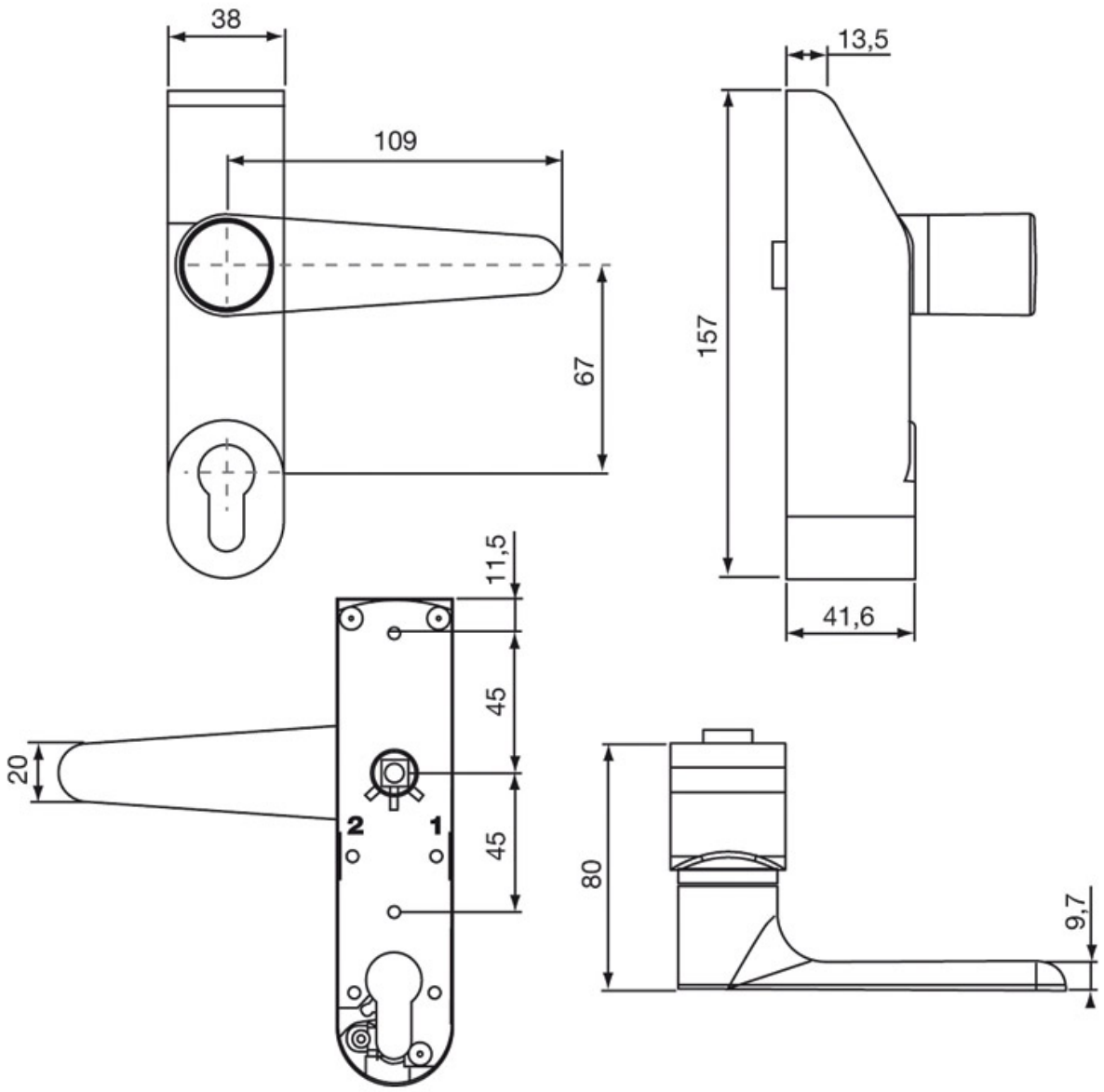
VACHETTE