# NAISSANCE CANNELÉE
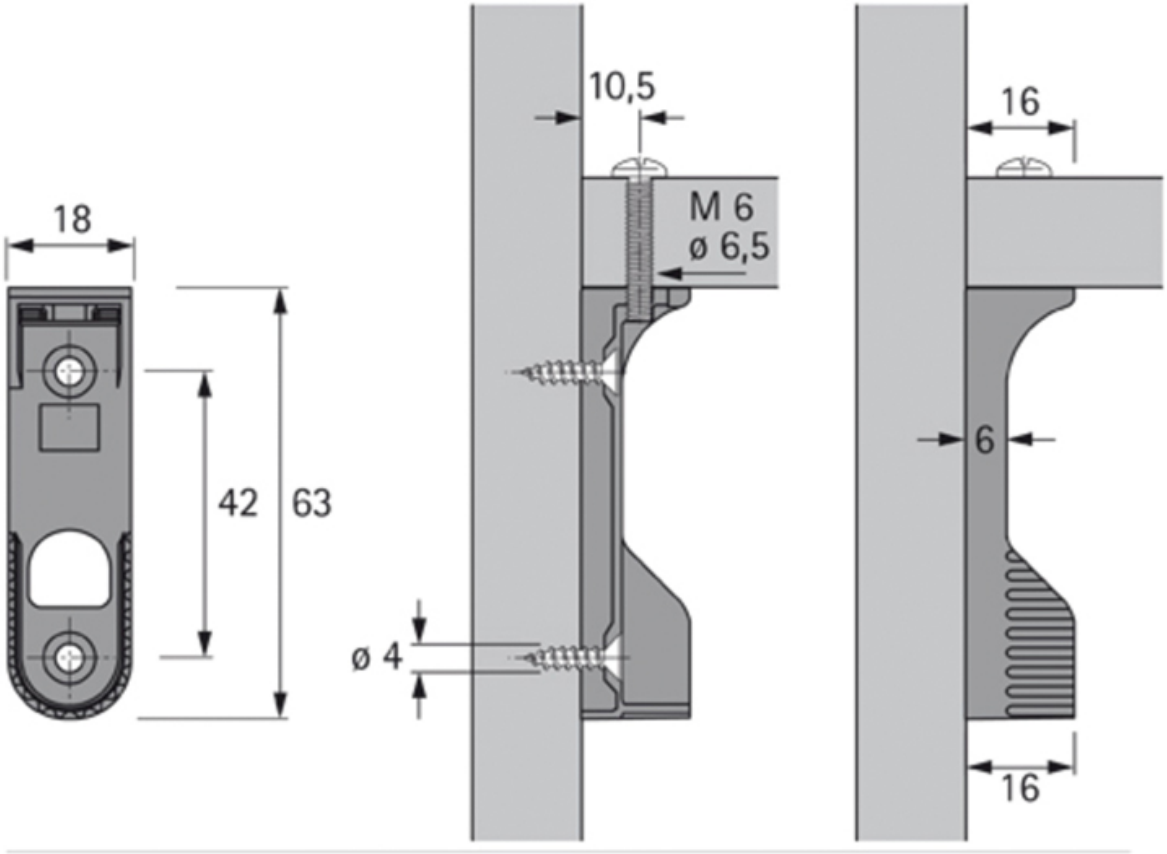
ITAR