PASSAGE DE SIPHON ROND
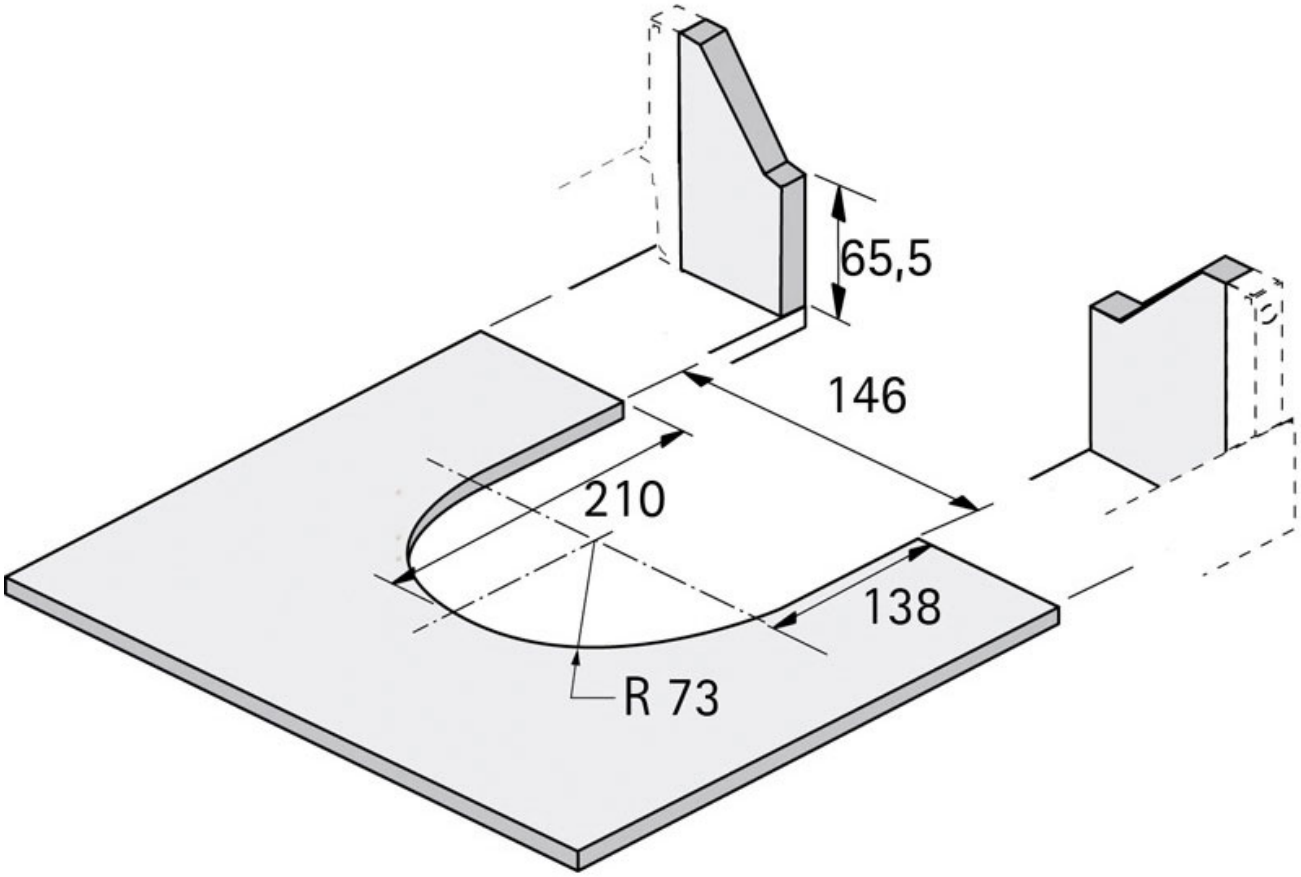
HETTICH