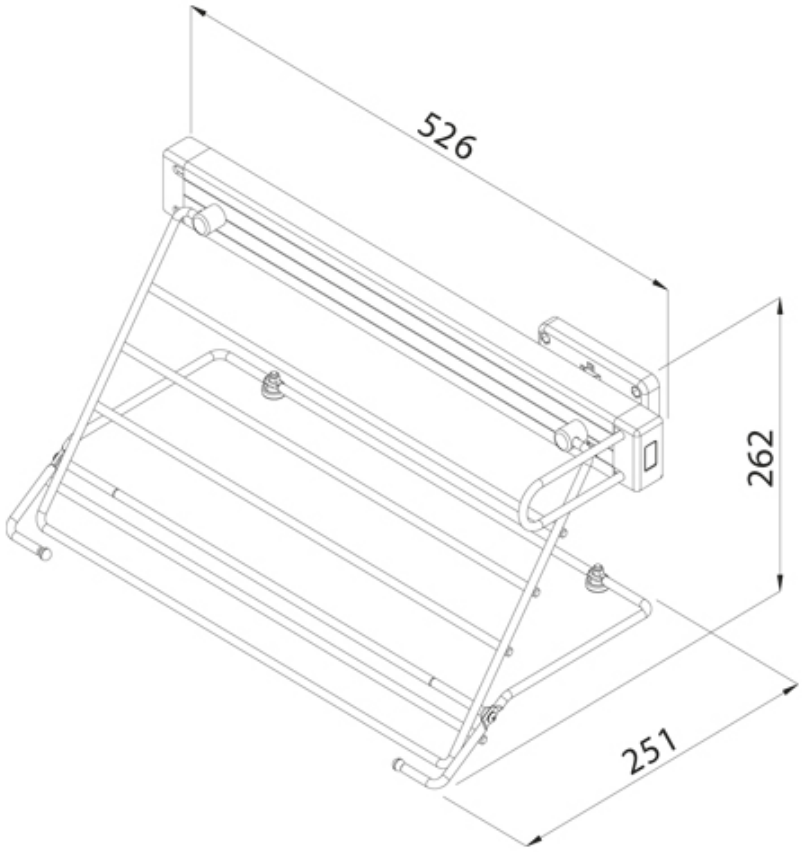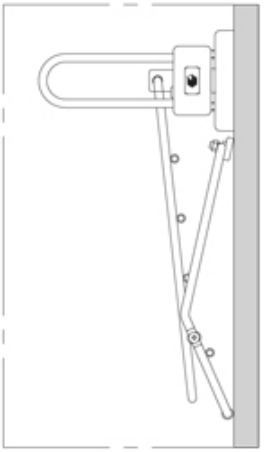
526
262
251