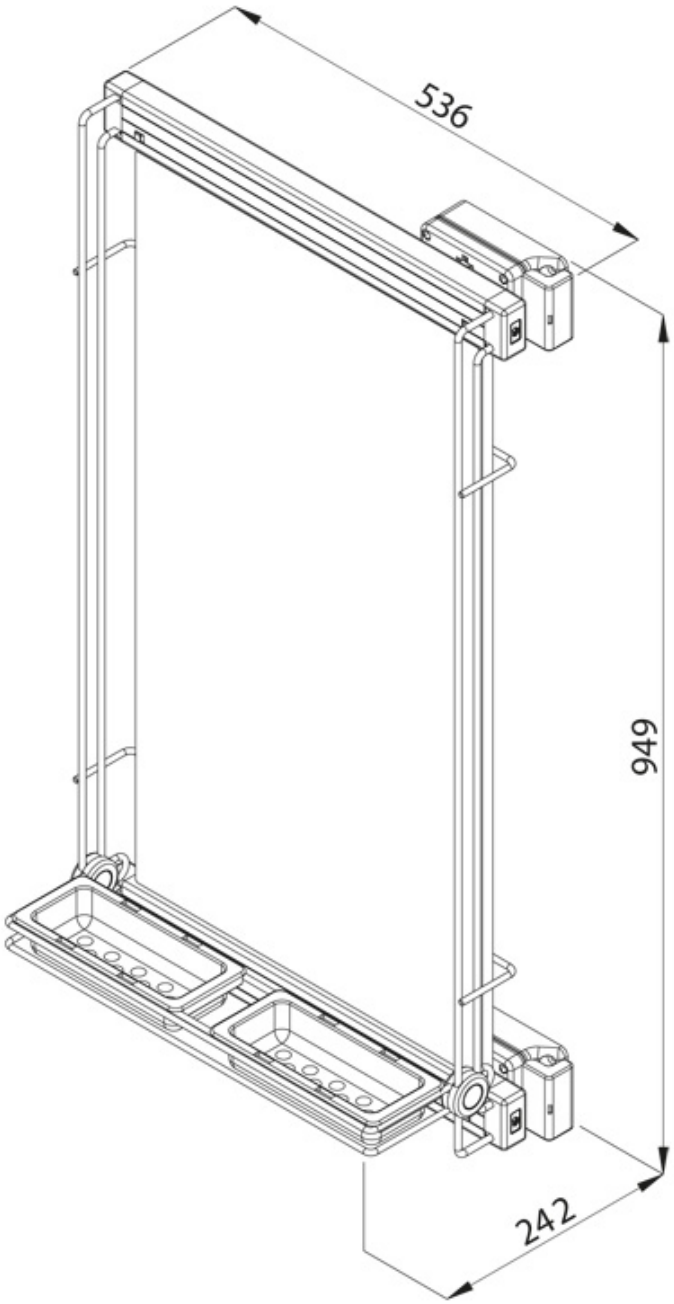
536
949
242