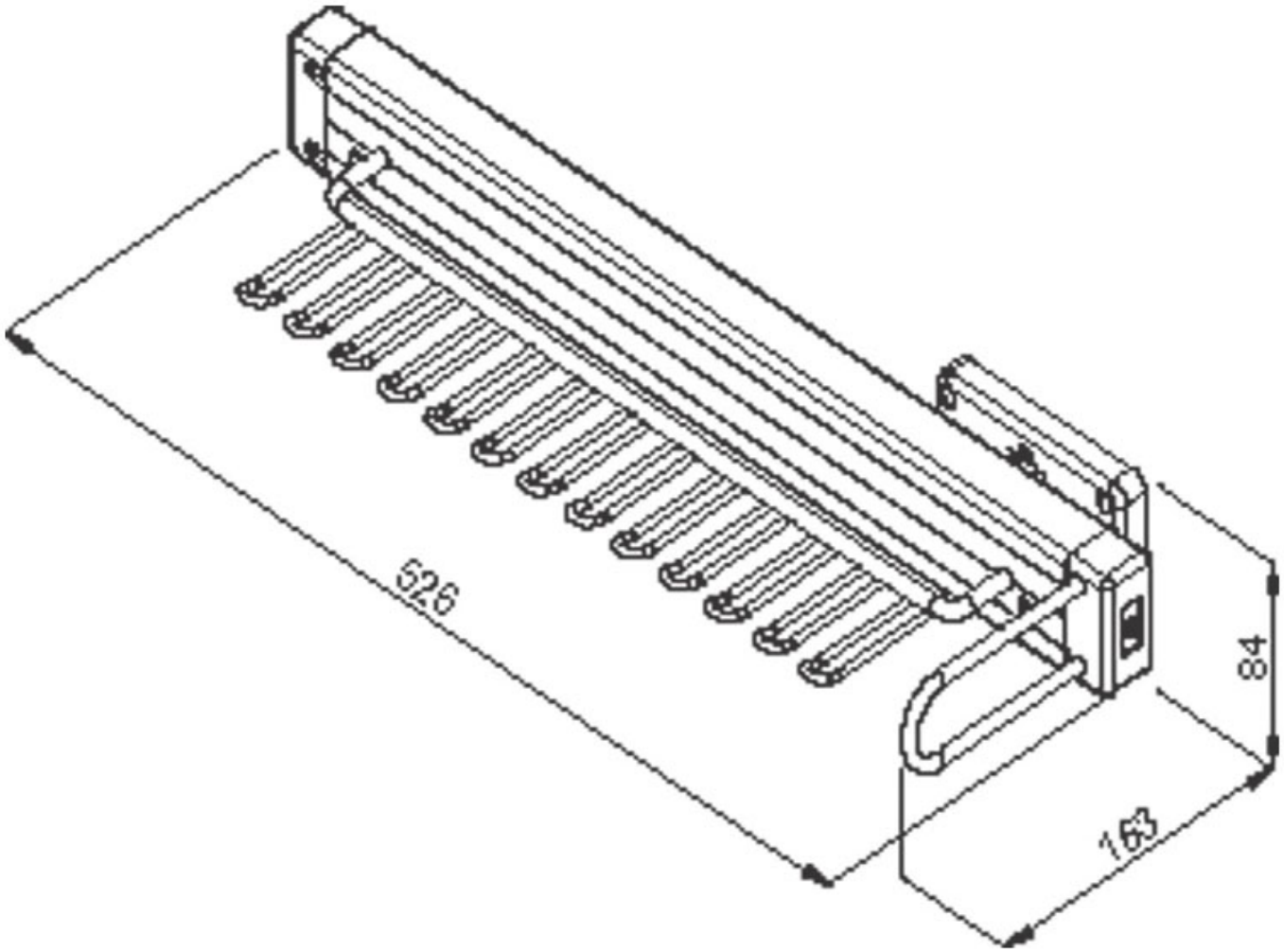
526
84
163