PIED ZINGUÉ Ø28
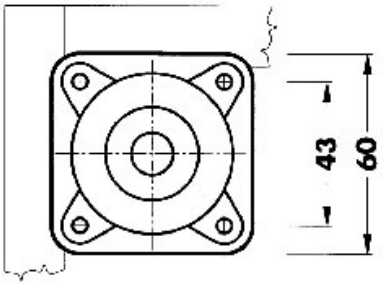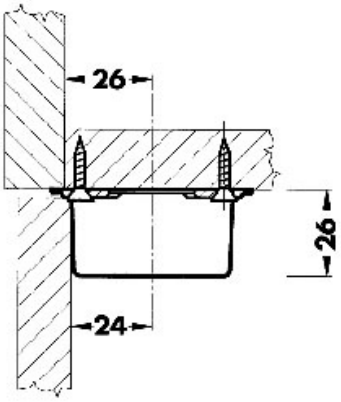
CAMAR