PIED DE TABLE ALUMINIUM CANNELÉ Ø60
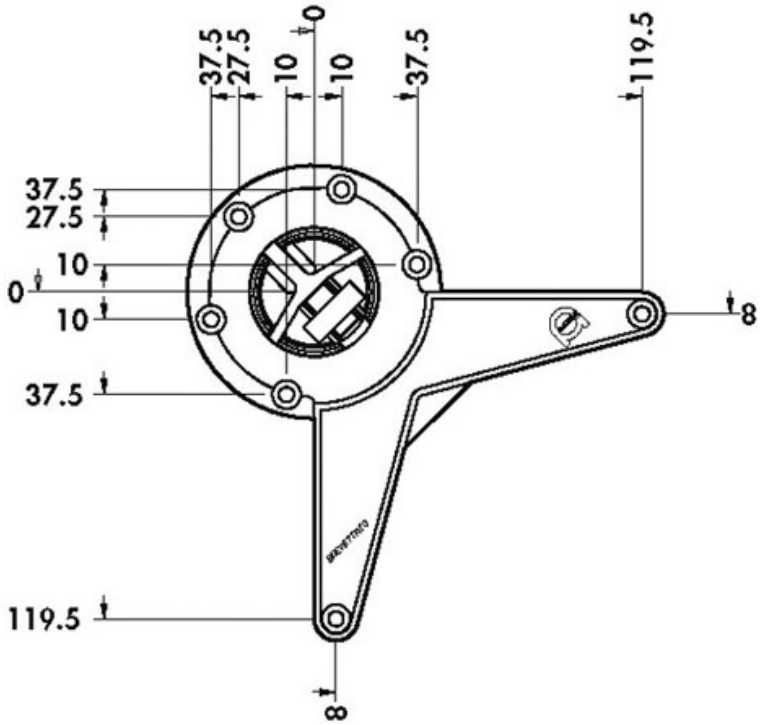
CAMAR