PIED Ø30 AVEC EMBASE FIXE
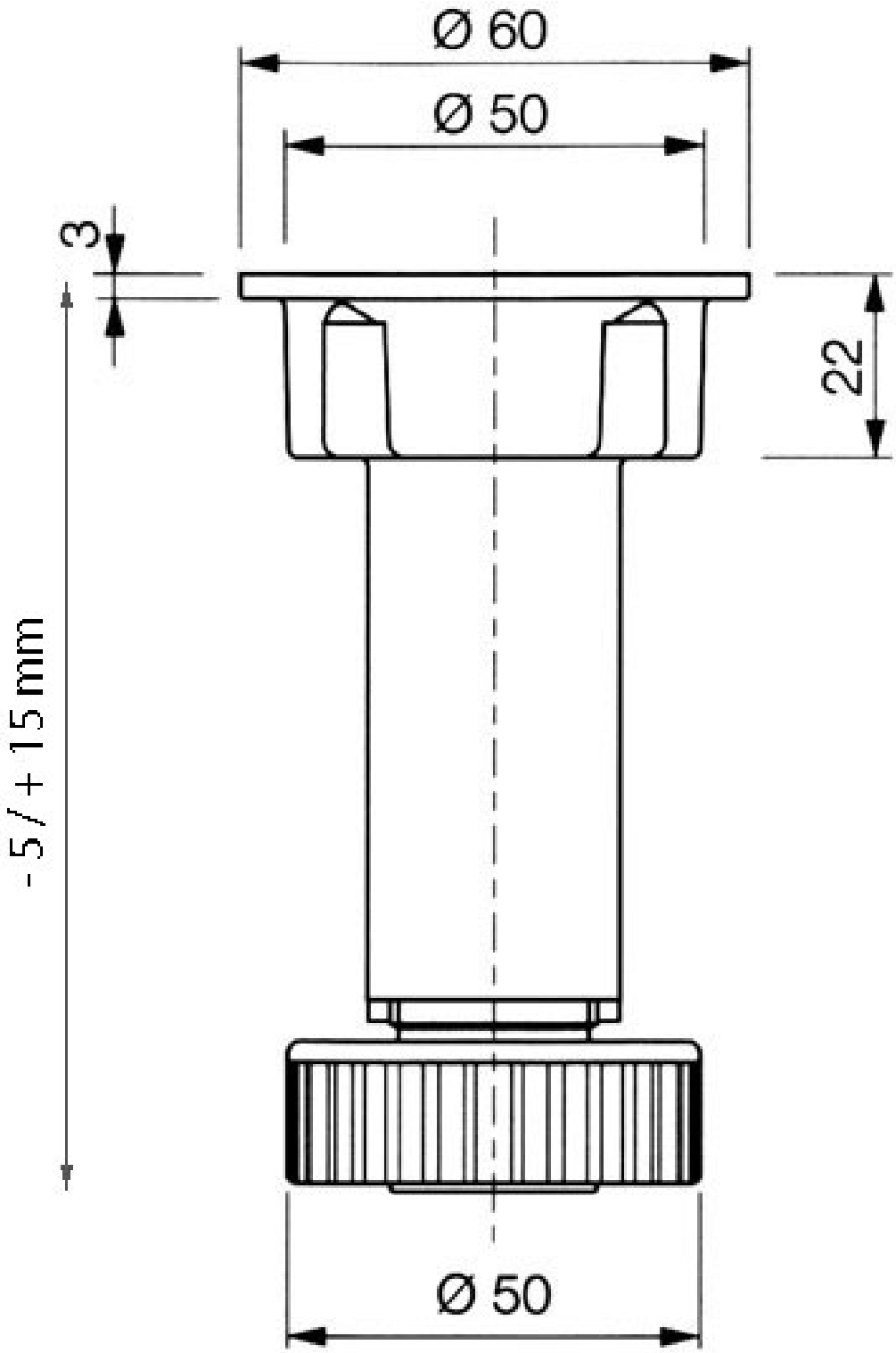
VOLPATO