PINCE D'ASSEMBLAGE POUR TRAVERSE 46 X 19

SOFADI

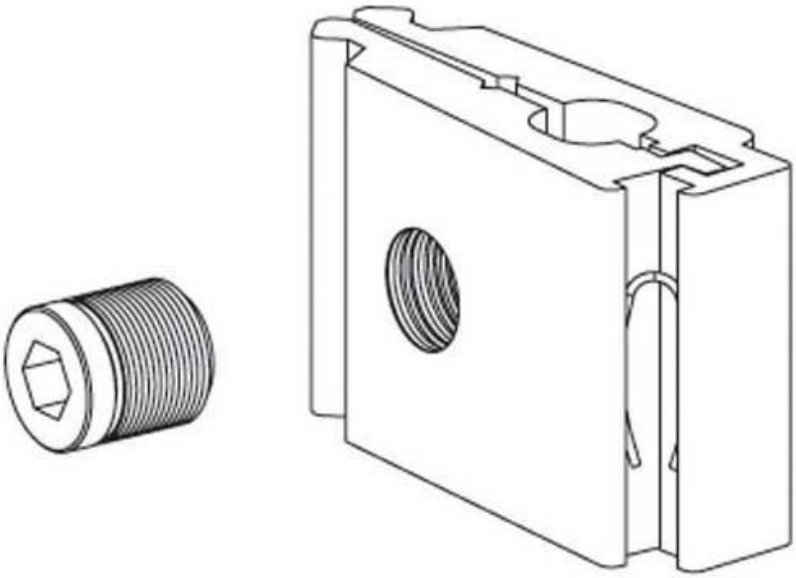

http://www.quincabox.fr/pince-d-assemblage-pour-traverse-46-x-19-p10388