PINCE VERRE POUR POTEAU TUBE
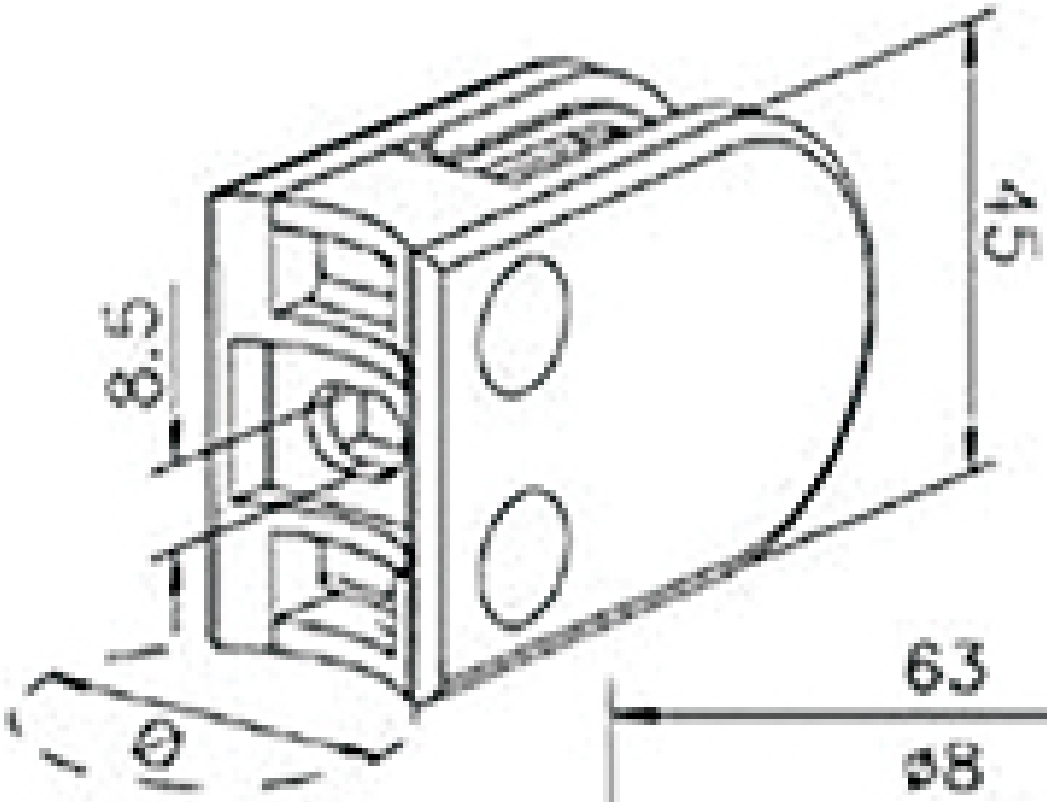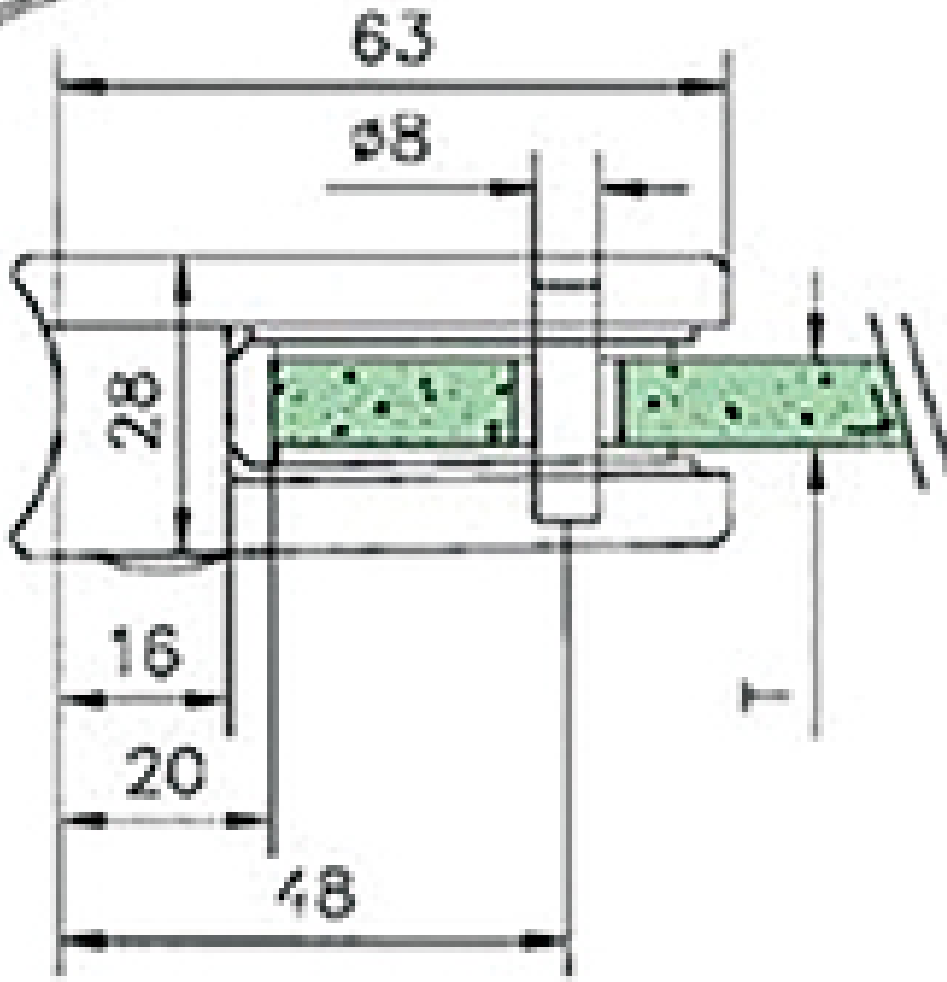
ITAR