PLATINE DROITE POUR AMORTISSEUR
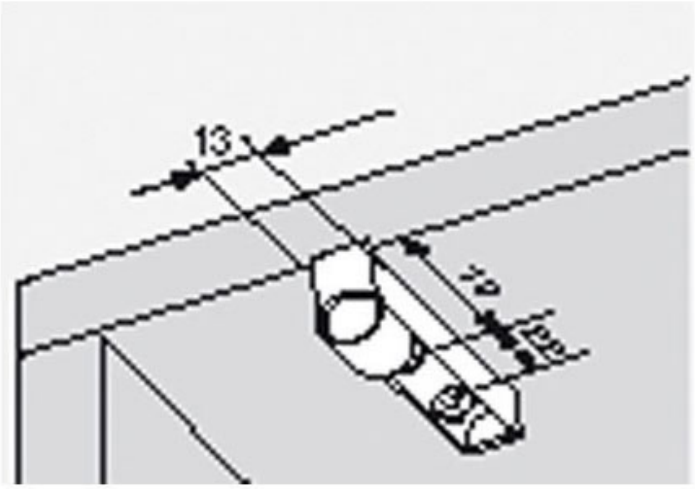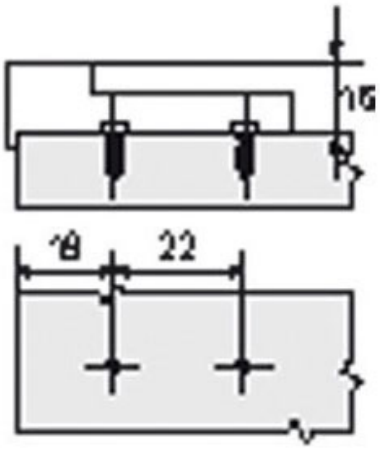
TCASYSTEM