PLATINE POUR CONSOLE DE BAR DROITE
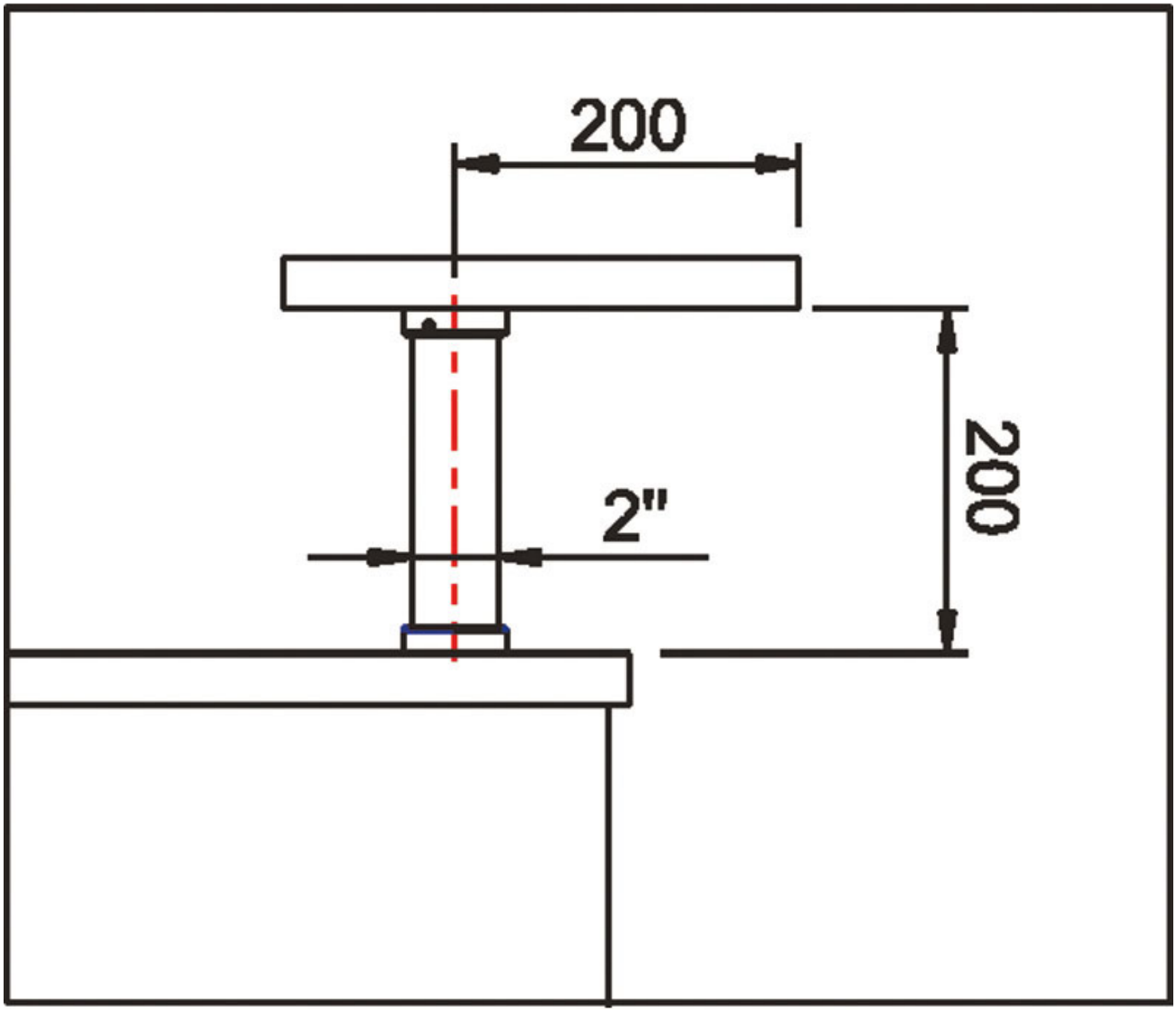
TCASYSTEM