POIGNÉE DROITE Ø40

CUIVRINOX

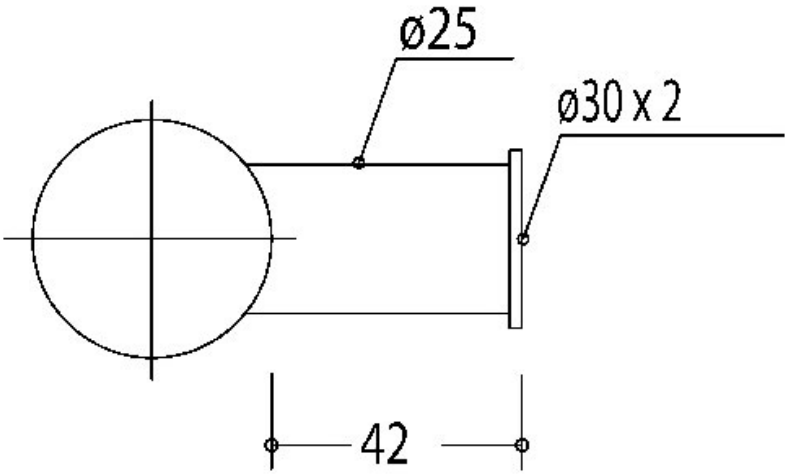

Tel : 02 43 30 41 38 Fax : 02 43 30 26 16 www.quincabox.fr

POIGNÉE DROITE Ø40
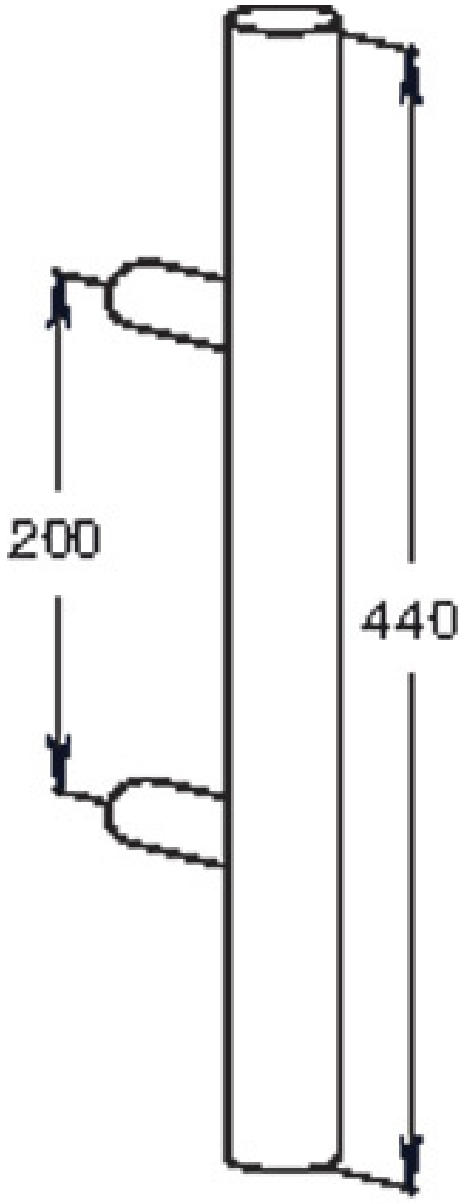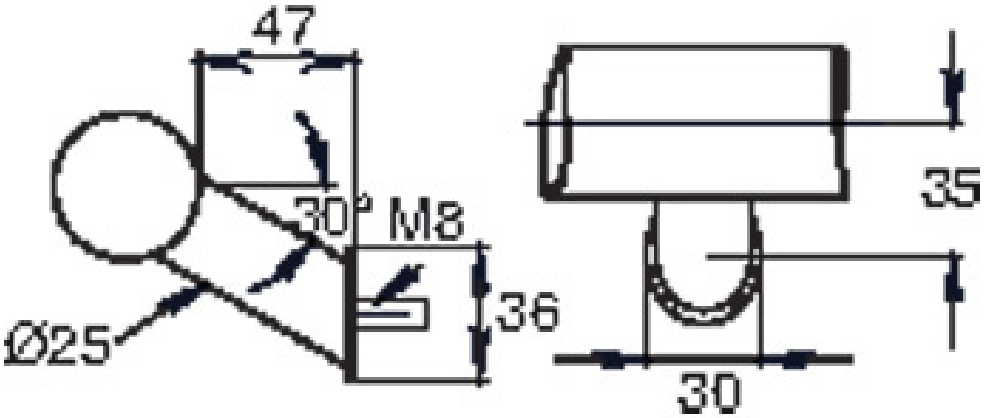
CUIVRINOX