POIGNÉE ESCAMOTABLE À ENCASTRER

SUGATSUNE

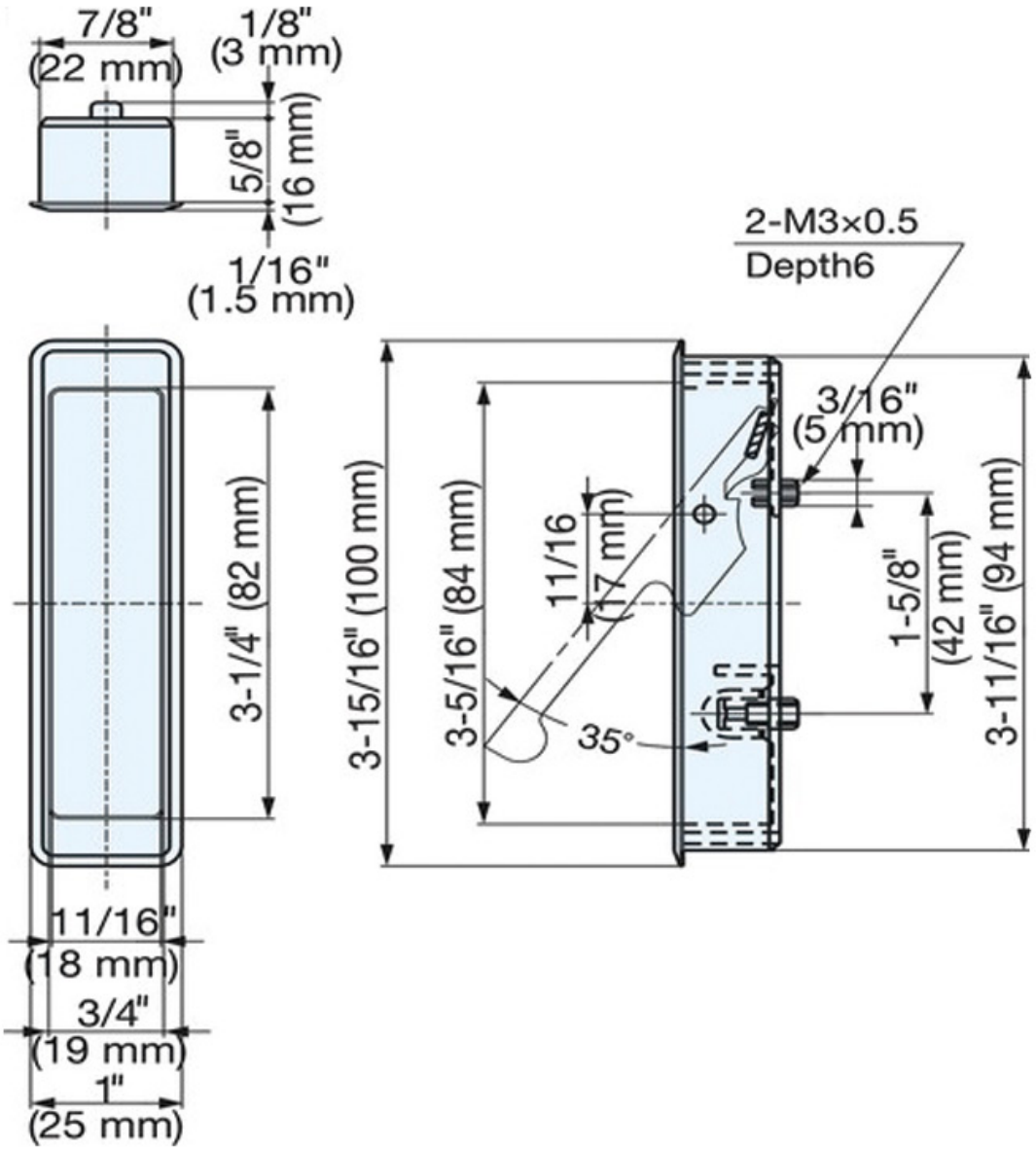

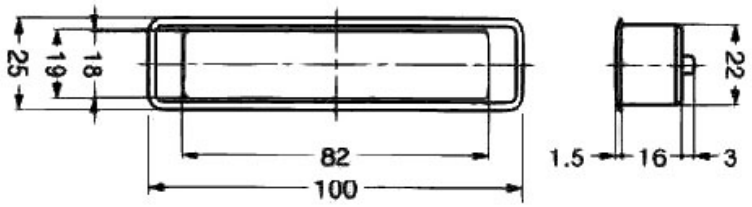
25
19
18
82
100
22
1.5
16
3