POIGNÉE ALU
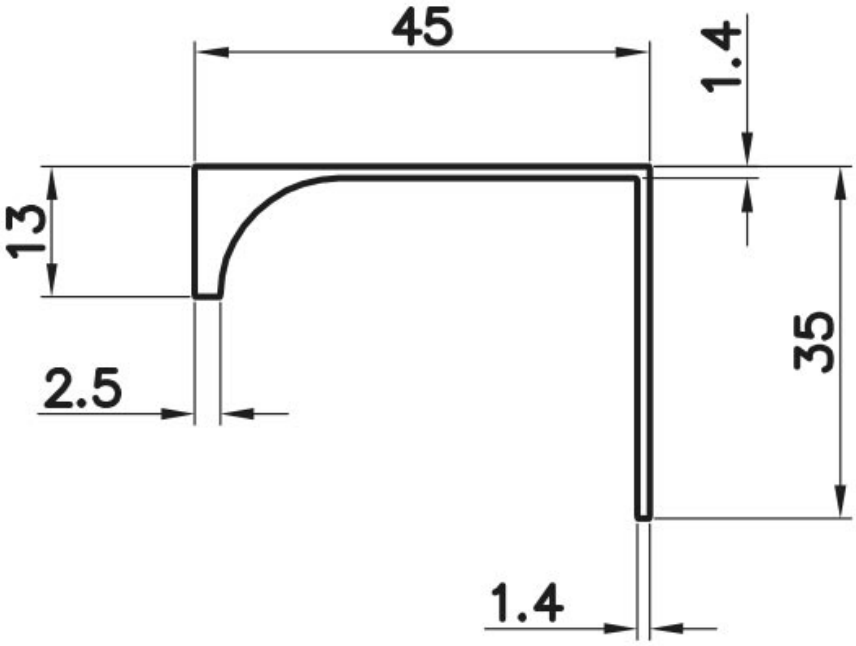
ITAR