PORTE CHAUSSURES COULISSANT

VIBO

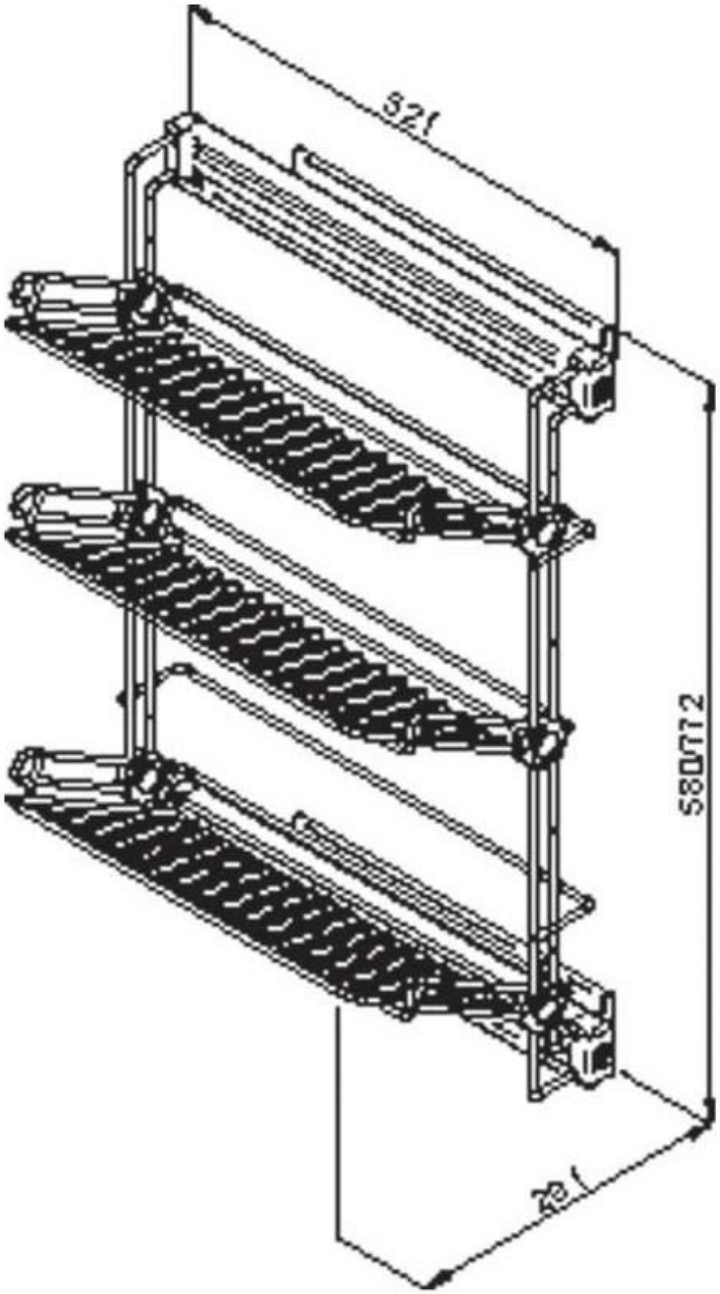

http://www.quincabox.fr/porte-chaussures-coulissant-elite-p30524

Tel : 02 43 30 41 38 Fax : 02 43 30 26 16 www.quincabox.fr