PORTE PANTALONS
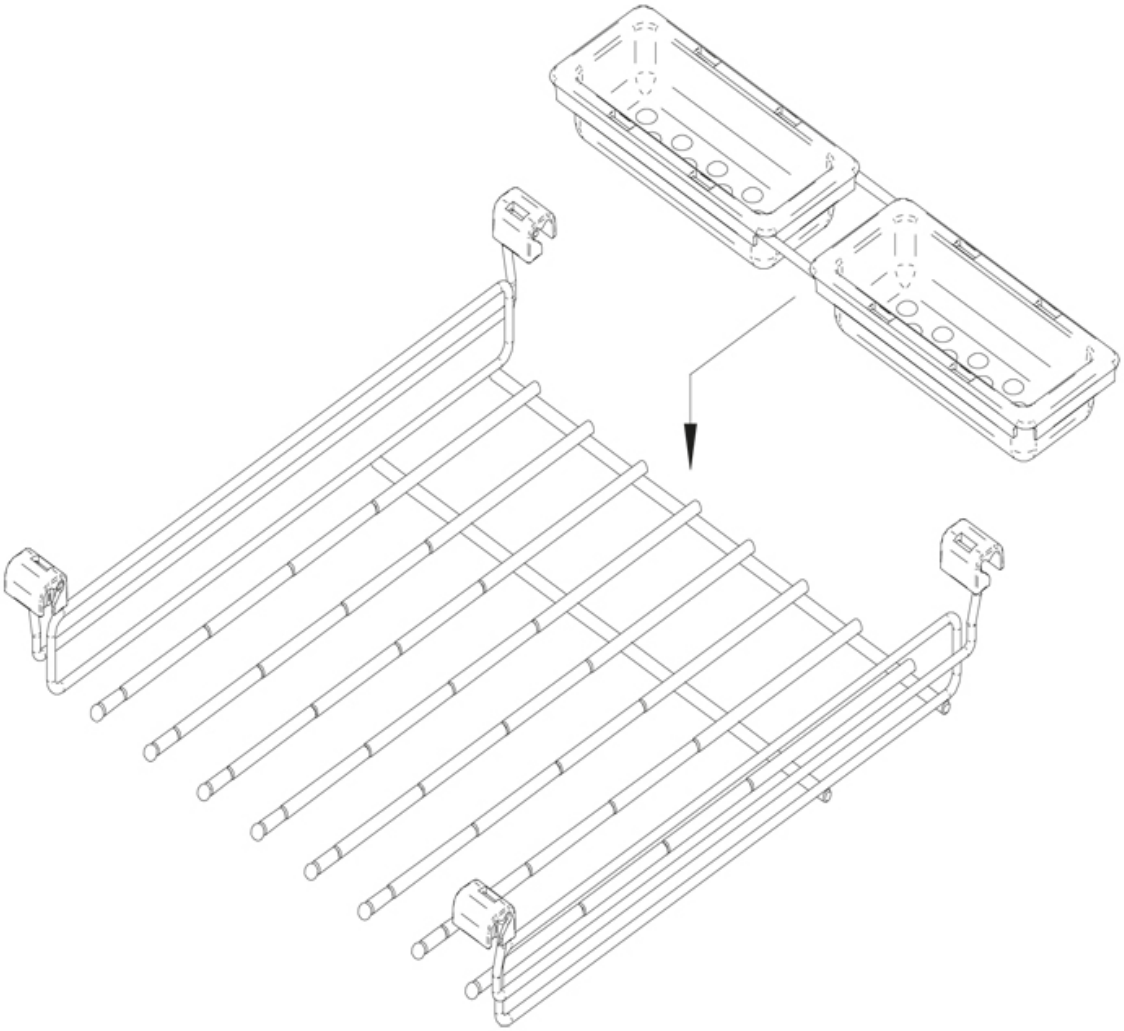
VIBO