PORTE ROULEAU PAPIER TOILETTE
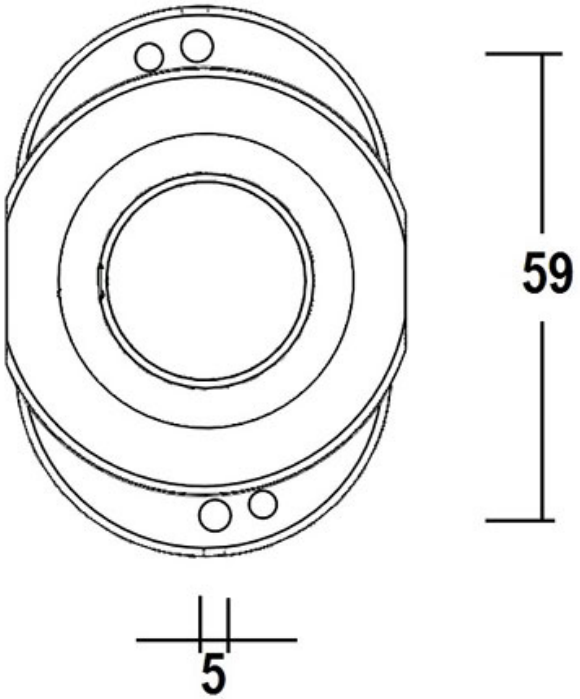
ITAR