PORTE TORCHONS COULISSANT DE 150 VIBO
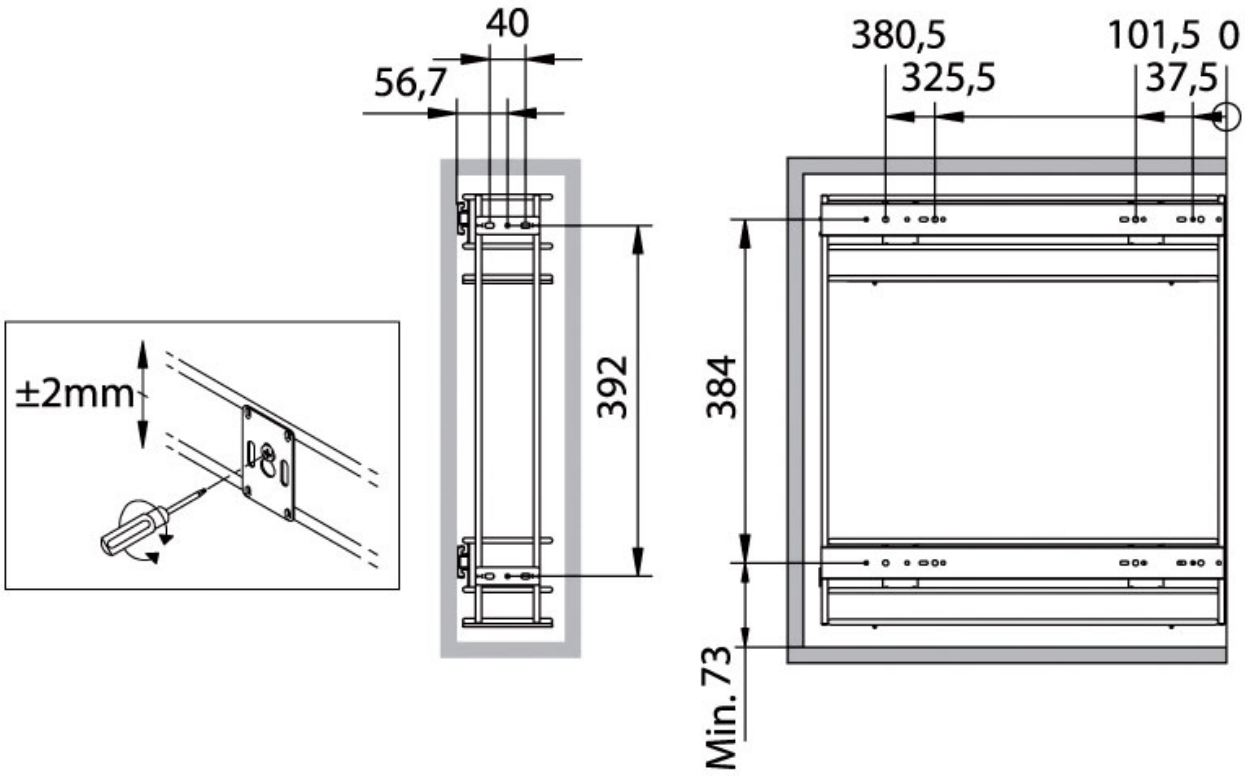
VIBO