PORTE VERRE
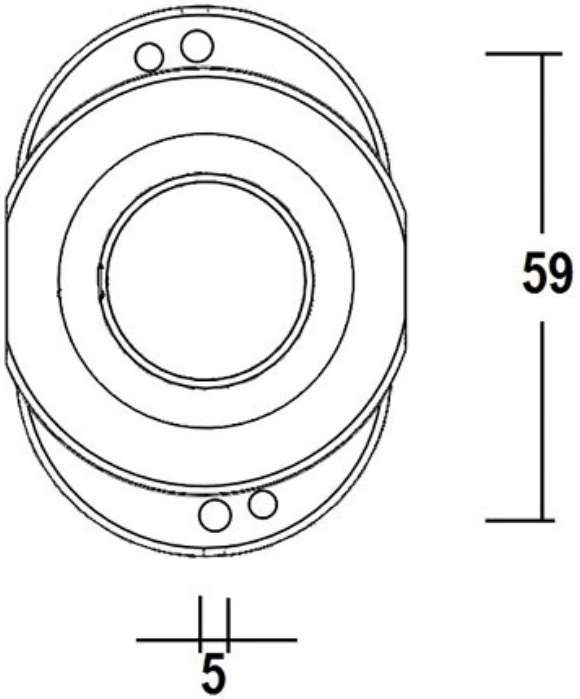
ITAR