POUBELLE SÉLECTIVE 3 OU 4 SEAUX
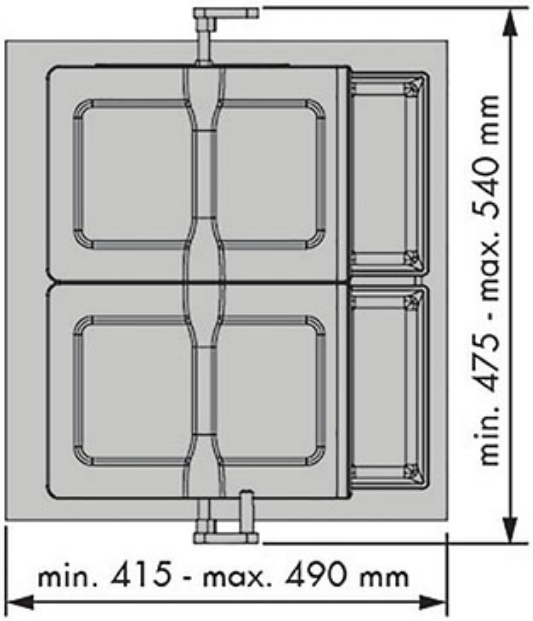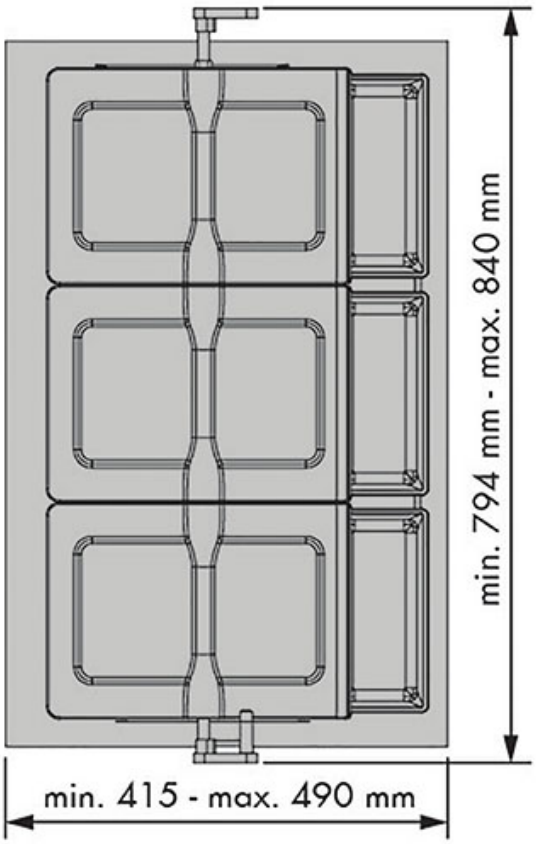
GOLLINUCCI