POUBELLE DE PLAN DE TRAVAIL

WESCO

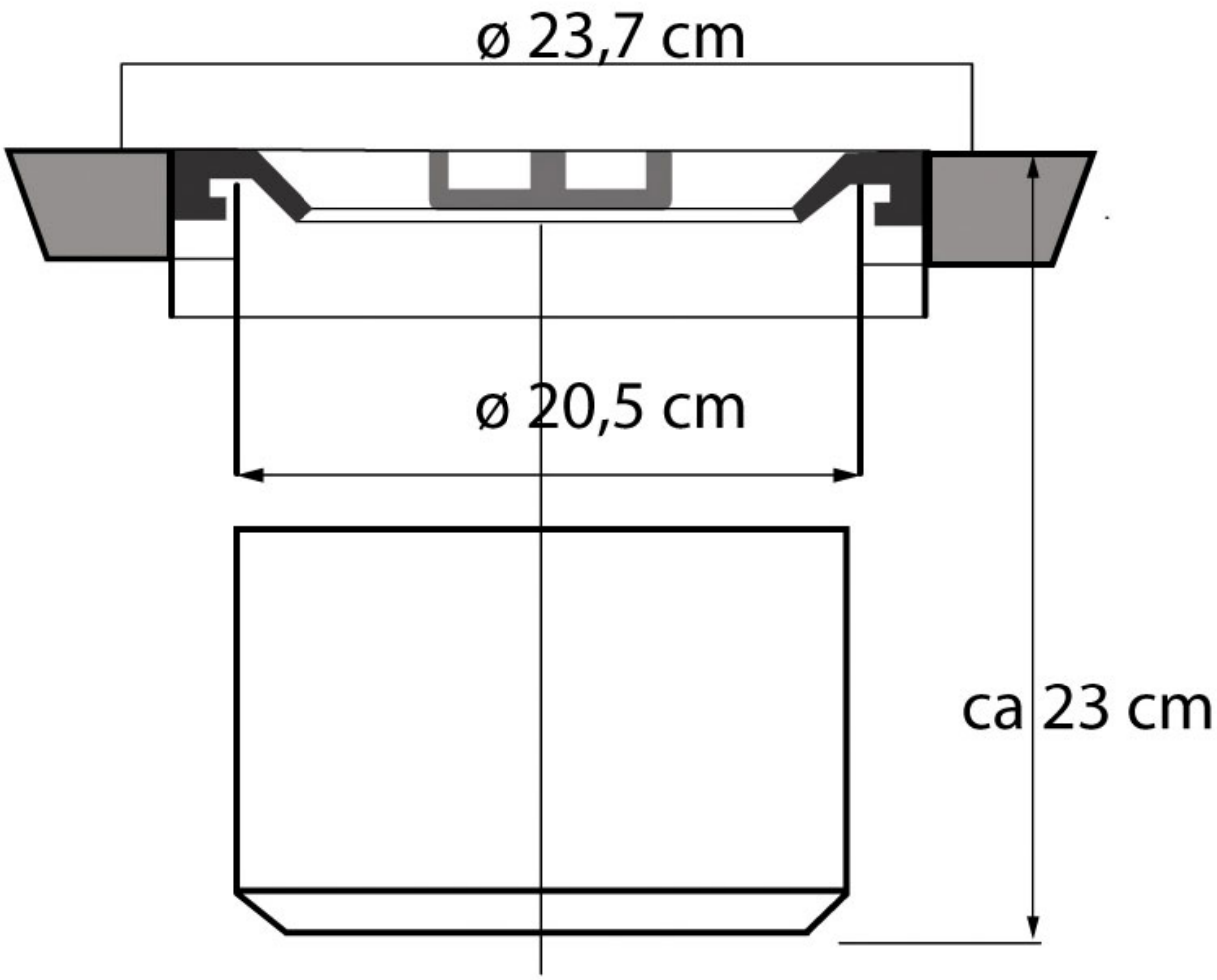

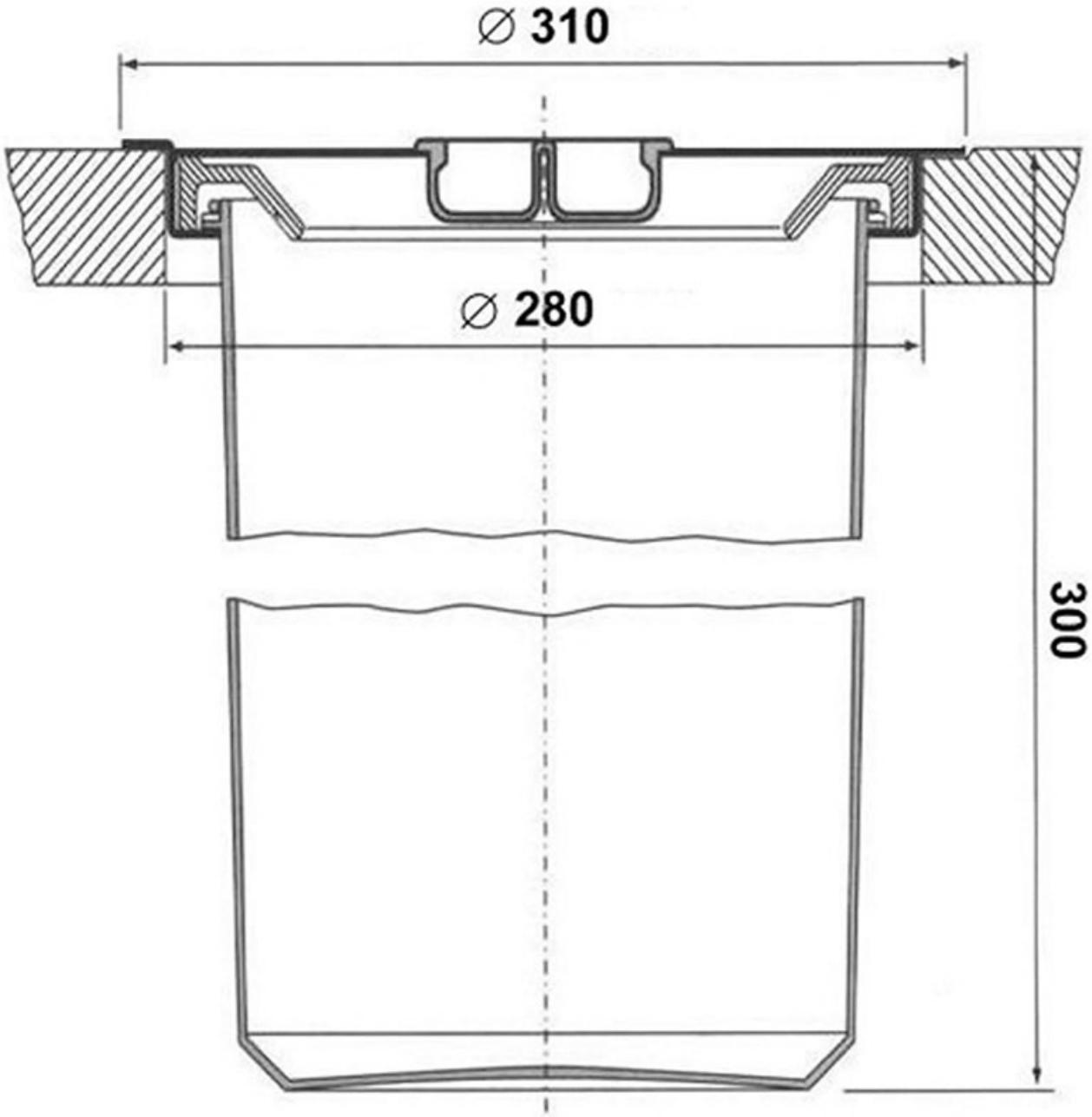
∅ 310
∅ 280
300