PROFIL D\'ARRÊT MURAL
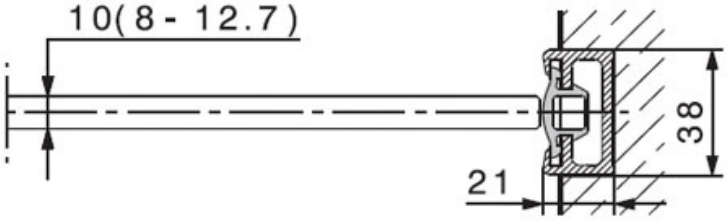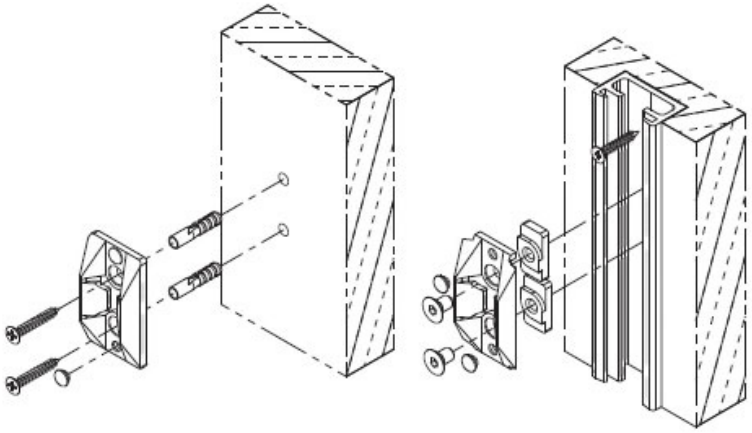
HAWA