PROFIL DÉFLECTEUR HORIZONTAL JOINT ÉTANCHÉITÉ

ADLER

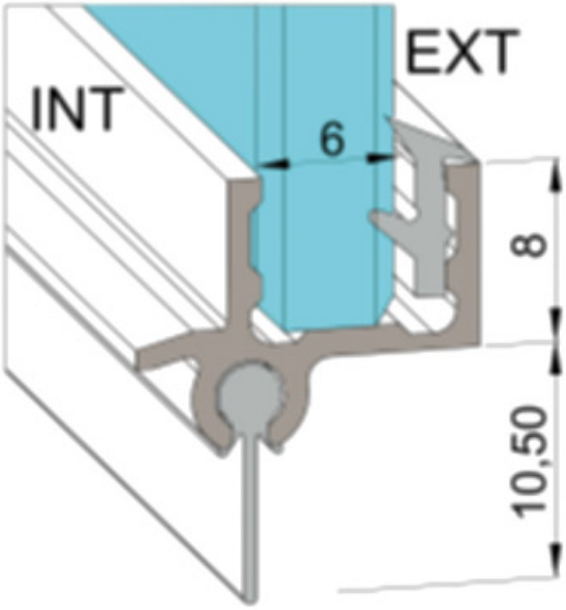

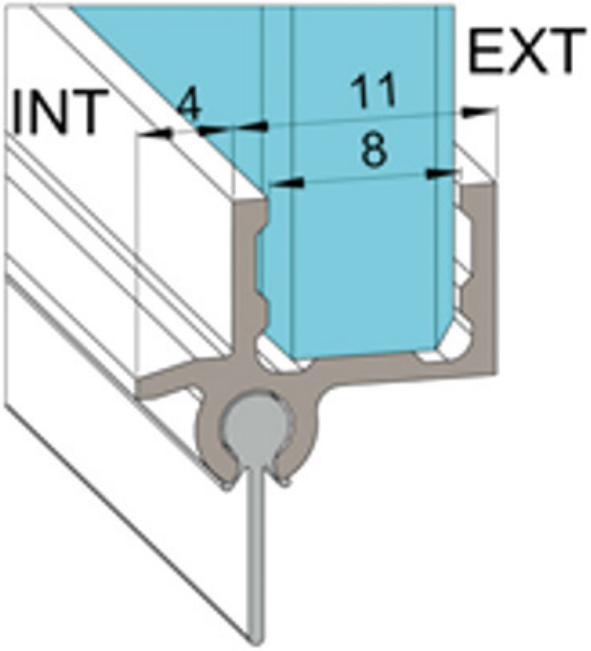
EXT
INT
4
11
8