PROFIL ÉQUERRE POUR RAIL JUNIOR 80 / 100

HAWA

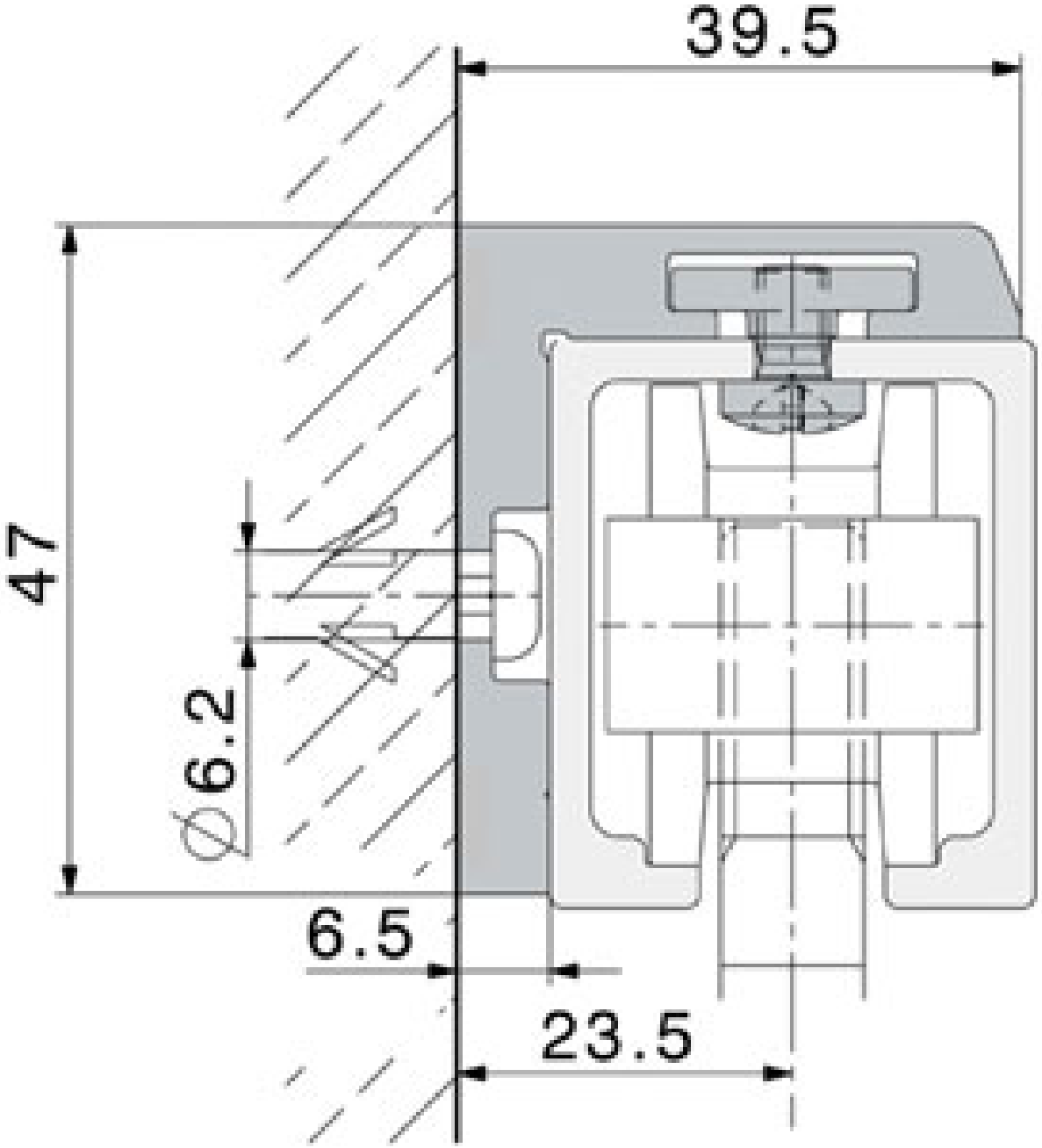

PROFIL ÉQUERRE POUR RAIL JUNIOR 80 / 100
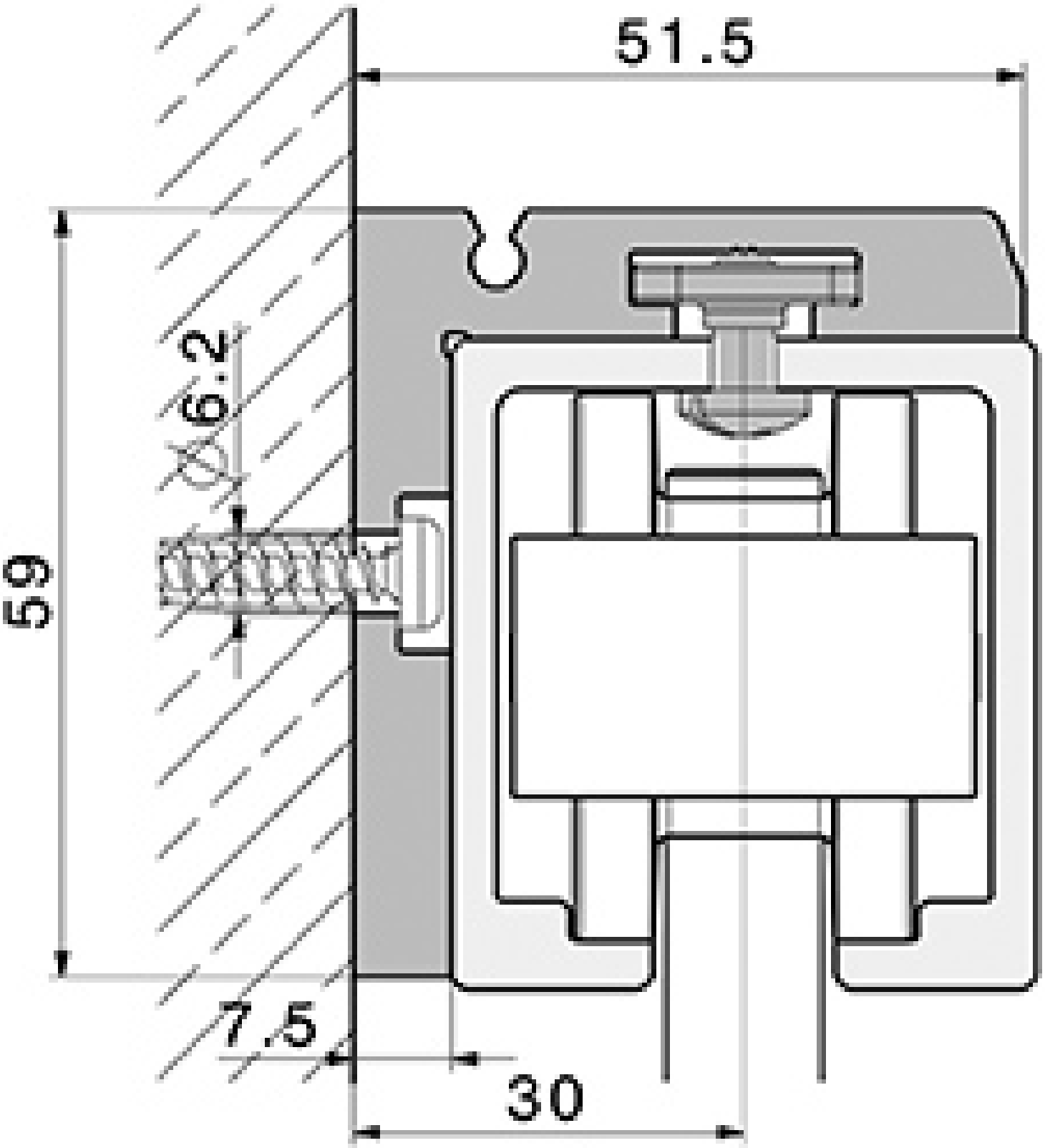
HAWA