# PROFIL POIGNÉE ESPRIT 19 MM

SEED

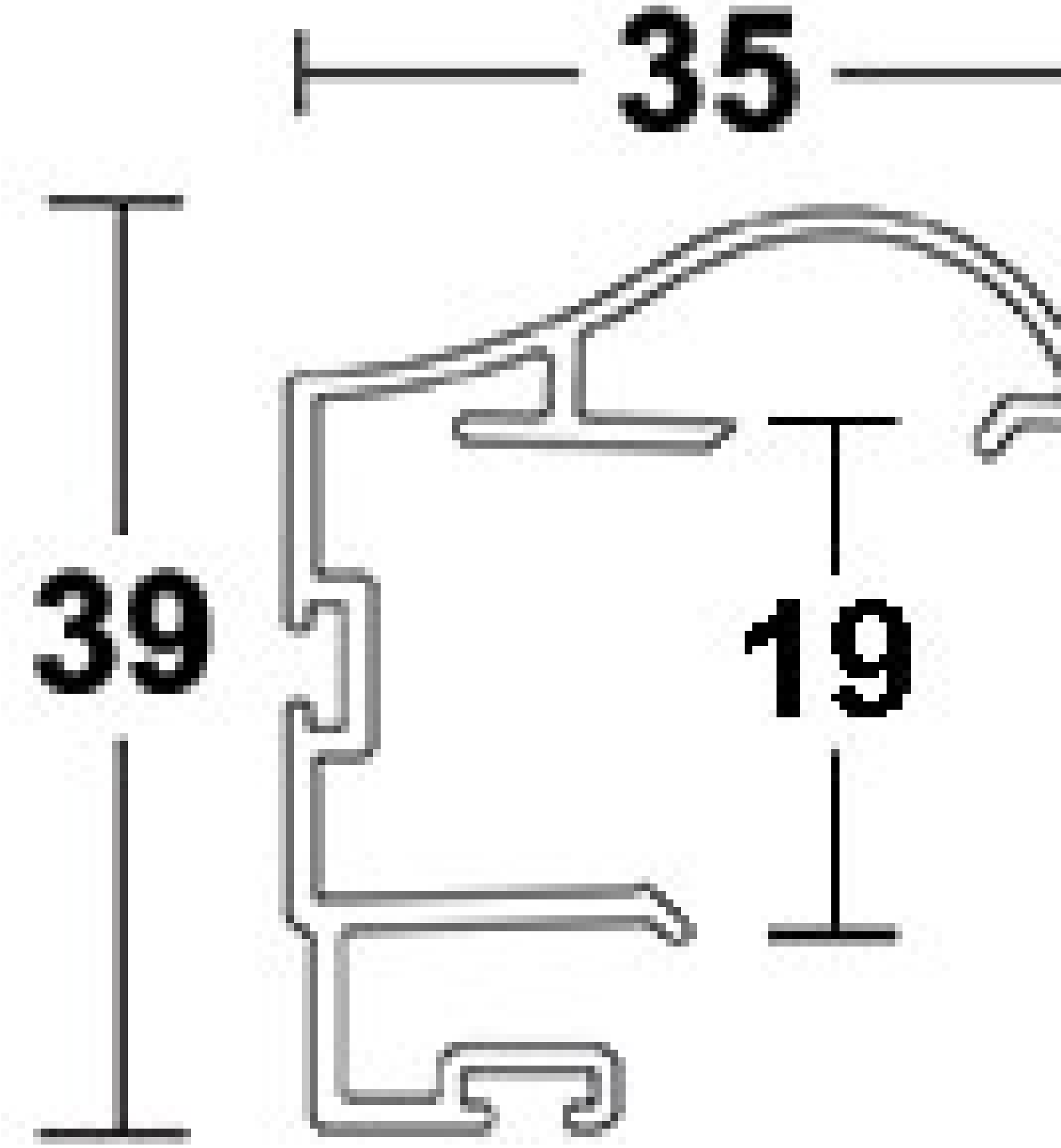


http://www.quincabox.fr/profil-poignee-esprit-19-mm-p59613

Tel : 02 43 30 41 38 Fax : 02 43 30 26 16 www.quincabox.fr

**DÉCOUPE DE PANNEAUX**
Hauteur de découpe des panneaux (Y) :
- Sans amortisseur : Hauteur de clair -39
- Avec amortisseur (seulement panneau 19) : Hauteur de clair -47

**Largeur de découpe**
X (Largeur du panneau)

**Esprit**
$$X = \frac{L + 15}{2}$$

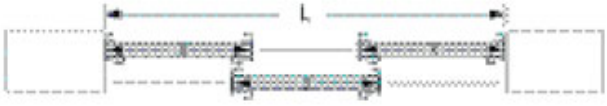


**Esprit**
$$X = \frac{L + 38}{3}$$

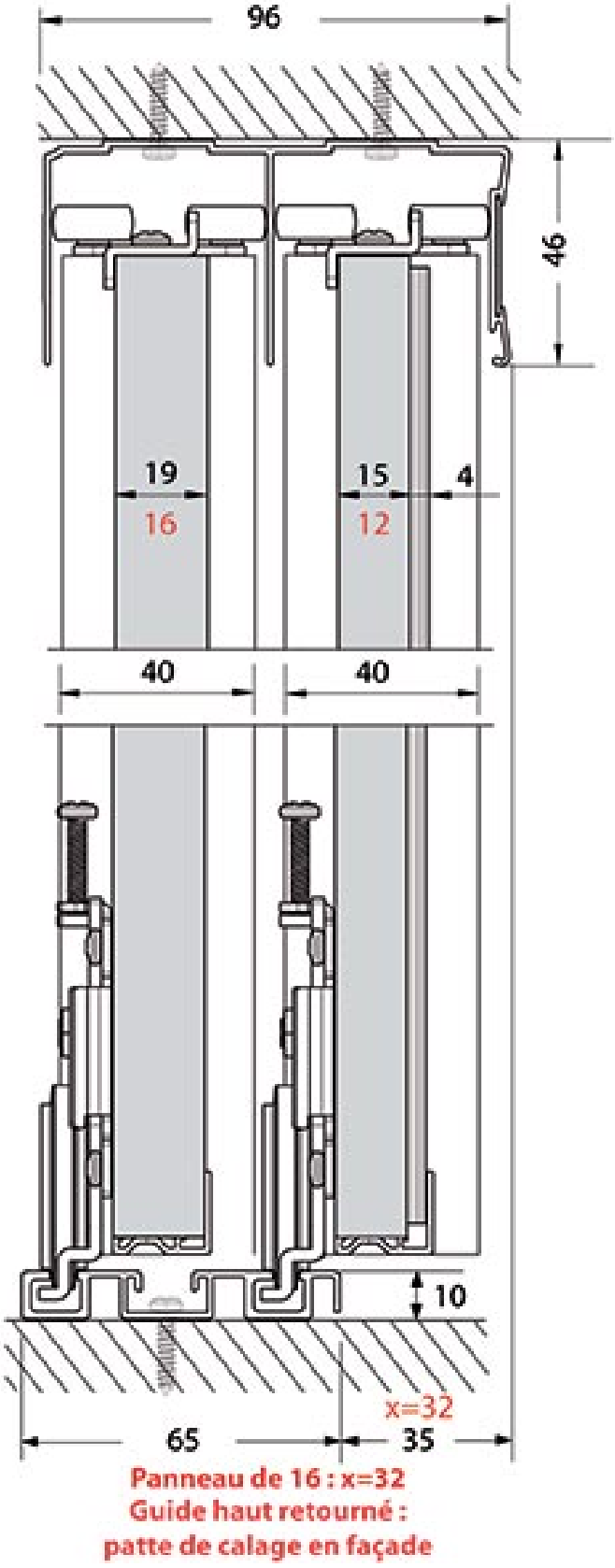
96
46
19
16
15
12
4
40
40
10
x=32
65
35
Panneau de 16 : x=32
Guide haut retourné :
patte de calage en façade