RACCORD DROIT
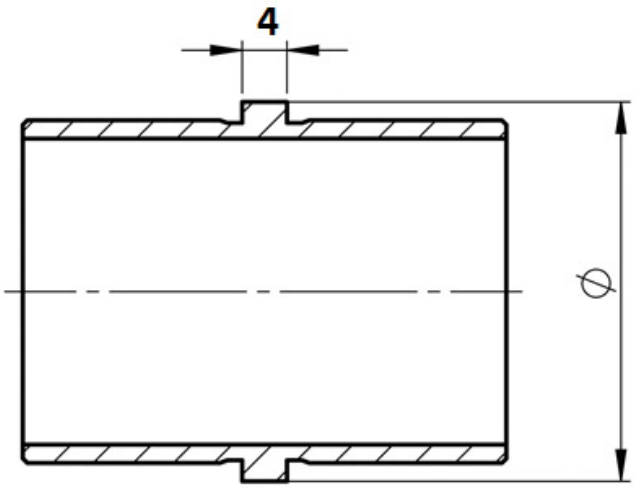
ITAR