RACCORD MÂLE CANNELÉ
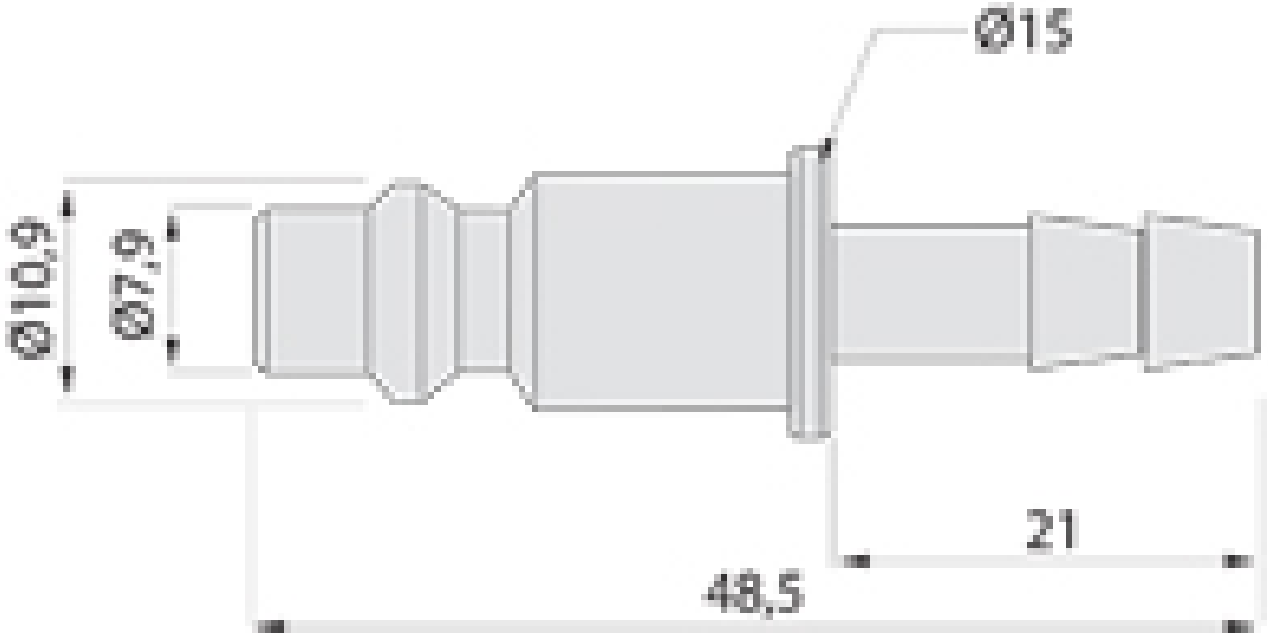
LACME