RACCORD ORIENTABLE POUR TUBLE INOX
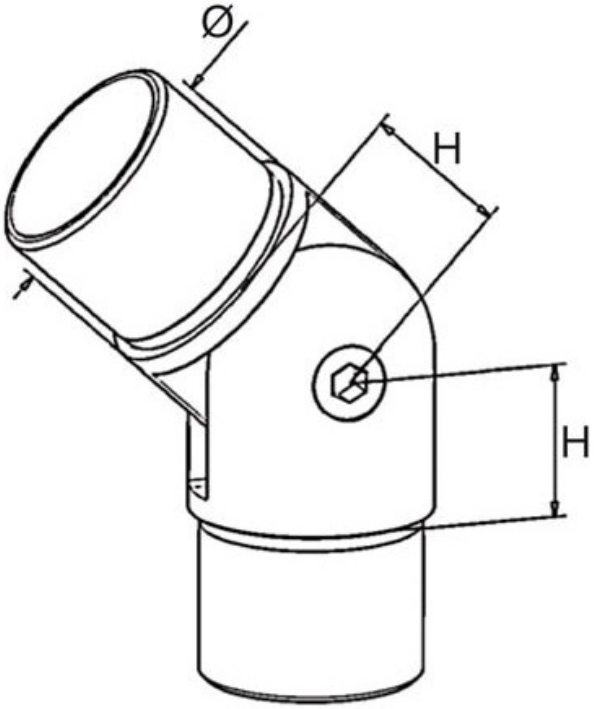
ITAR