RAIL DE ROULEMENT SIMPLE CLIPO 26 MS
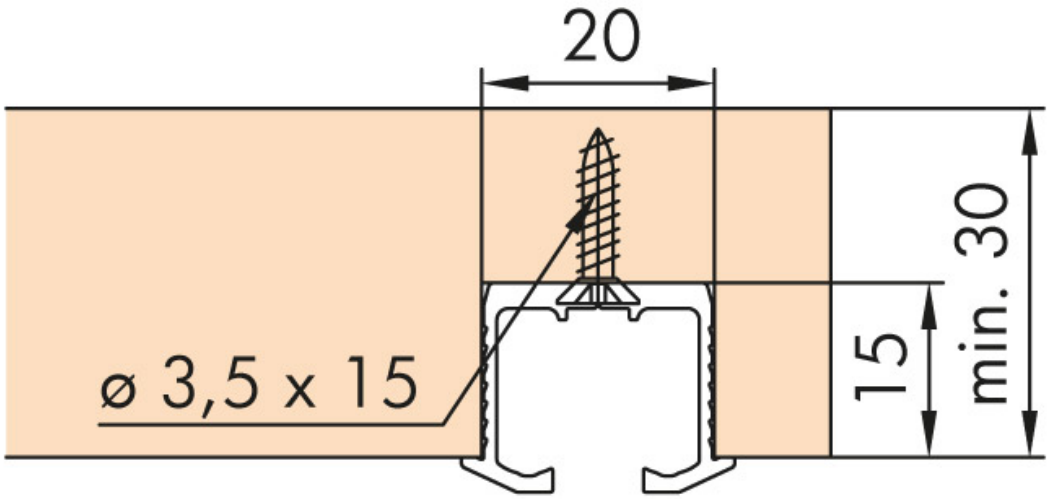
HAWA