RÂTELIER À VERRES 5 RANGÉES
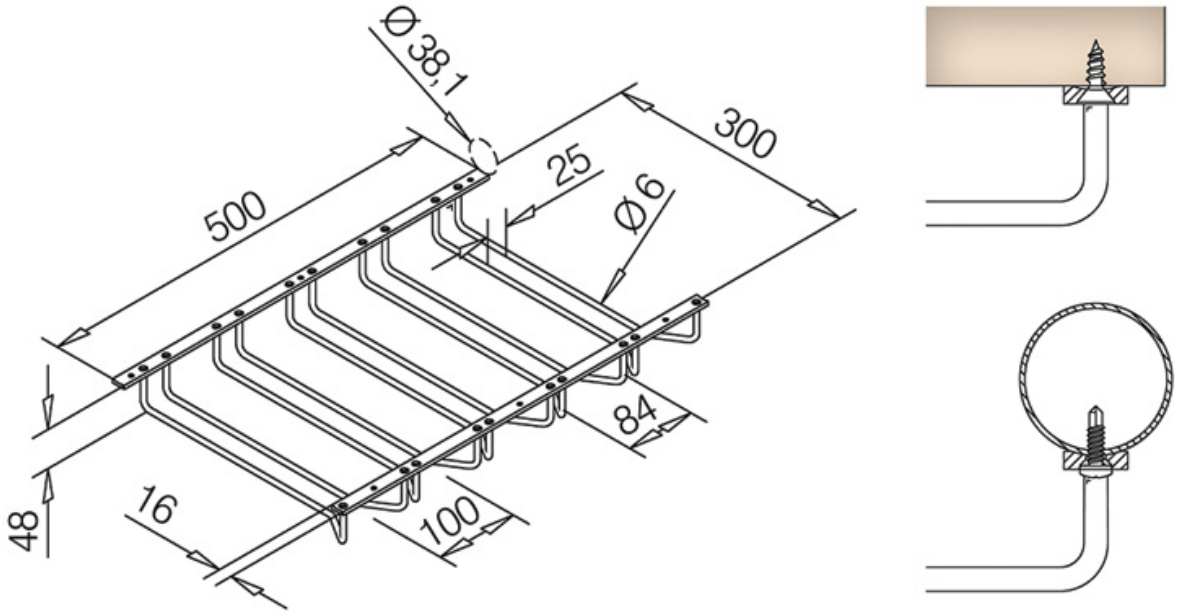
MB2